Sistema ad incasso con un'anta a scorrimento verticale con contrappeso

Built-in system with one vertical sliding door with counter balance
Système encastré, une porte au coulissement vertical avec contrepoids
Eintüriges einbausystem mit vertikaler öffnung mit gegengewicht
Sistema de empotrar, una puerta de deslizamiento vertical con contrapeso

Peso max Kg 15 / Larghezza max 1200 mm
Maximum weight 15 Kg / Maximum length 1200 mm

ZETA

ART. 1102
Montante anteriore in alluminio
Aluminum front post
Montant avant en aluminium
Vorderes Montageprofil aus Aluminium
Montante delantero de aluminio

ART. 1104
Montante anteriore in alluminio
Aluminum front post
Montant avant en aluminium
Vorderes Montageprofil aus Aluminium
Montante delantero de aluminio

ART. 1108-9
Scorrevole in alluminio
Aluminium slide
Coulisse en aluminium
Aluminiumschlitten
Elemento de deslizamiento

ART. 1114
Fermo inferiore
Bottom stopper
Butée basse
Unterer stopper
Tope inferior

ART. 1110
Contenitore pesi
Weight container
Boite de poids
Behalter der Gewichte
Contenedor pesos

ART. 1111
Supporto contenitore pesi
Support for weight container
Support boîte poids
Gewichtbehälter-Träger
Sostén contenedor pesos

ART. 1228
Peso in piombo Kg. 0,200
Lead of weight of Kg. 0,200
Poids en plomb de Kg. 0,200
Gewicht aus Blei Kg. 0,200
Peso de plombo de Kg. 0,200

ART. 1117
Piastra di aggancio
Attaching plate
Plaque d'accrochage
Einhängplatte
Placa de sujeción

ART. 1227
Peso in piombo Kg. 0,100
Lead of weight of Kg. 0,100
Poids en plomb de Kg. 0,100
Gewicht aus Blei Kg. 0,100
Peso de plombo de Kg. 0,100

ART. 1208
Cavo in acciaio (mt. 2)
Cable (mt. 2)
Câble (mt. 2)
Kabel (mt. 2)
Cable (mt. 2)

ART. 1105
Carrucola anteriore con fermo
Front pulley with stopper
Poulie avant avec arrêt
Vordere Laufrolle mit Stopper
Polea delantera con sujetador

ART. 1107
Carrucola posteriore
Back pulley
Poulie arrière
Rückseitige Laufrolle
Polea trasera

ART. 1113
Tappo anteriore
Front cap
Bouchon avant
Vordere Kappe
Tapón delantero

ART. 1115
Tappo posteriore
Back cap
Bouchon arrière
Rückseitige Kappe
Tapón trasero

ART. 1103
Copertura in alluminio
Aluminium cover
Gaine de protection en aluminium
Abdeckprofil aus Aluminium
Cobertura de aluminio

ART. 1116
Piastra di aggancio
Attaching plate
Plaque d'accrochage
Einhängplatte
Placa de sujeción

ART. 775
Telaio in alluminio
Aluminium frame
Châssis en aluminium
Aluminiumrahmen
Bastidor de aluminio

ART. 785
Telaio in alluminio
Aluminium frame
Châssis en aluminium
Aluminiumrahmen
Bastidor de aluminio

ART. 1211
Piastra filettata con viti
Threaded plate with screw
Plaque filetée avec vis
Platte Gewinde mit Stiften
Placa roscada con tornillos

ART. 446
Squadretta con grani
Square with grub screw
Equerre avec vis
Winkel mit Stiften
Escuadra con clavijas

ART. 445/RT
Riduzione per vetri mm. 4
Reduction for glass mm. 4
Adaptation pour vitres mm. 4
Adapter für Scheiben mm. 4
Reducción para cristales mm. 4

ART. 763
Bussola con vite 6 x 14
Bush with screw 6 x 14
Douilee avec vis 6 x 14
Buchse mit Stiften 6 x 14
Casquillocon tornillo 6 x 14

ART. 386/8
Piastrina con vite M6 x 8
Plate with screw M6 x 8
Plaquette avec vis M6 x 8
Platten mit Schrauben M6 x 8
Chapeta con tornillo M6 x 8

DEFINIZIONE ARTICOLI NECESSARI PER LE VARIE COMPOSIZIONI
LIST OF ARTICLES NECESSARY FOR THE DIFFERENT SYSTEMS

LUNGHEZZA DELLO SCORREVOLE Art. 1108-9	CON ANTA ALL. Art. 775 With all. door art.775	CON ANTA ALL. Art. 785 With all. door art.785	CON ANTA LEGNO With wooden door
SCEGLIERE TRA LE 5 MISURE CHOOSE BETWEEN THE 5 SIZES **520** anta/door min. **400** max **520** **620** anta/door min. **521** max **620** **720** anta/door min. **621** max **720** **820** anta/door min. **721** max **820** **920** anta/door min. **821** max **920** **1020** anta/door min. **921** max **1020**	**Art. 1108-9** **Art. 1102** **Art.1104** **Art. 445/RT** **Art. 775** **Art. 1110** **Art. 1227** **Art. 1228**	**Art. 1108-9** **Art. 1102** **Art.1104** **Art. 445/RT** **Art. 785** **Art. 1110** **Art. 1227** **Art. 1228**	**Art. 1108-9** **Art. 1102** **Art.1104** **Art. 1110** **Art. 1227** **Art. 1228**

ZETA

Descrizione per ante in alluminio art. 775

Aluminum doors art. 775 Description
Description pour portes en aluminium art. 775
Beschreibung für aluminiumtüren art. 775
Descripción para puertas de aluminio (art. 775)

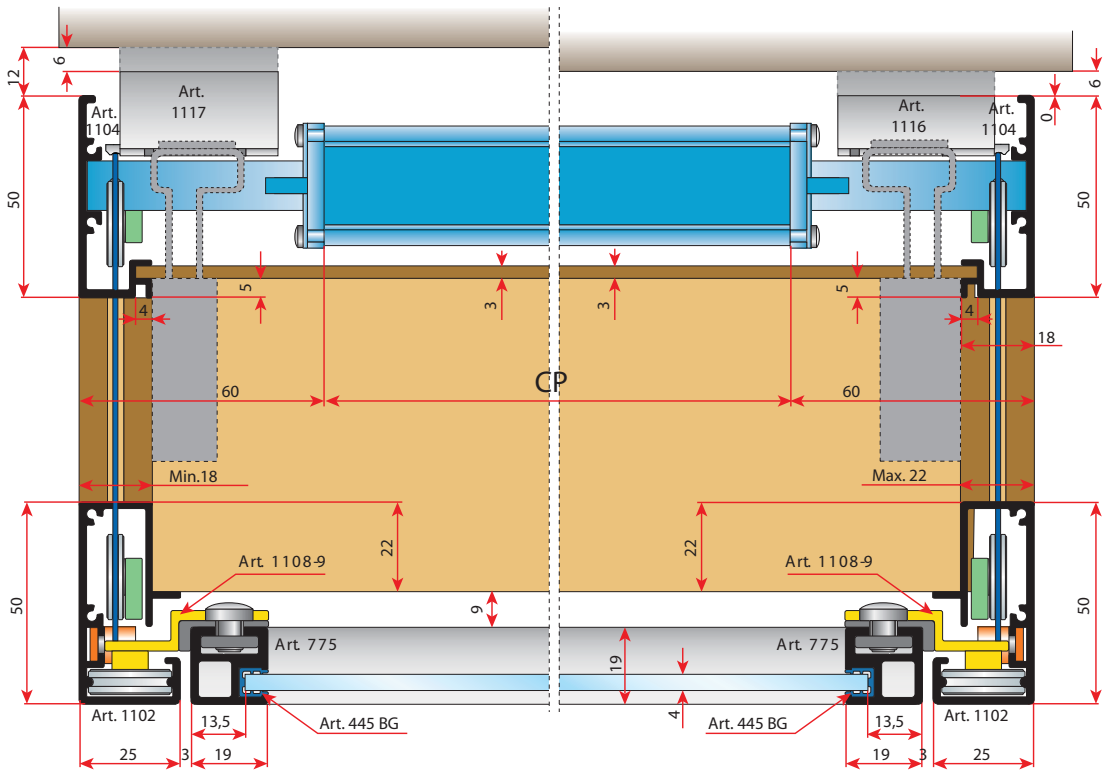

TAGLIARE LO SCORREVOLE A MISURA DELL'ANTA
CUT THE SLIDE AT THE SAME MEASURE THAN THE DOOR
COUPER LA COULISSE A LA MESURE DE LA PORTE
DEN SCHLITTEN FÜR DIE TÜR MASSGERECHT SCHNEIDEN
CORTE EL ELEMENTO DE DESLIZAMIENTO SEGÚN LA MEDIDA DE LA PUERTA

Tenere l'altezza dello scorrevole e dell'anta minore o uguale all'altezza del mobile
The slide and door heught must measure the same or be sorter than the cupboard height
La hauteur de la coulisse et de la porte doit être inférieure ou égale à lahauteur du meuble
Die hohe des Schlitten und der tür Niedriger oder gleich der Elementhoe halten
La altura del elemento de deslizamiento y de la puerta debe ser inferior o igual a la altura del mueble

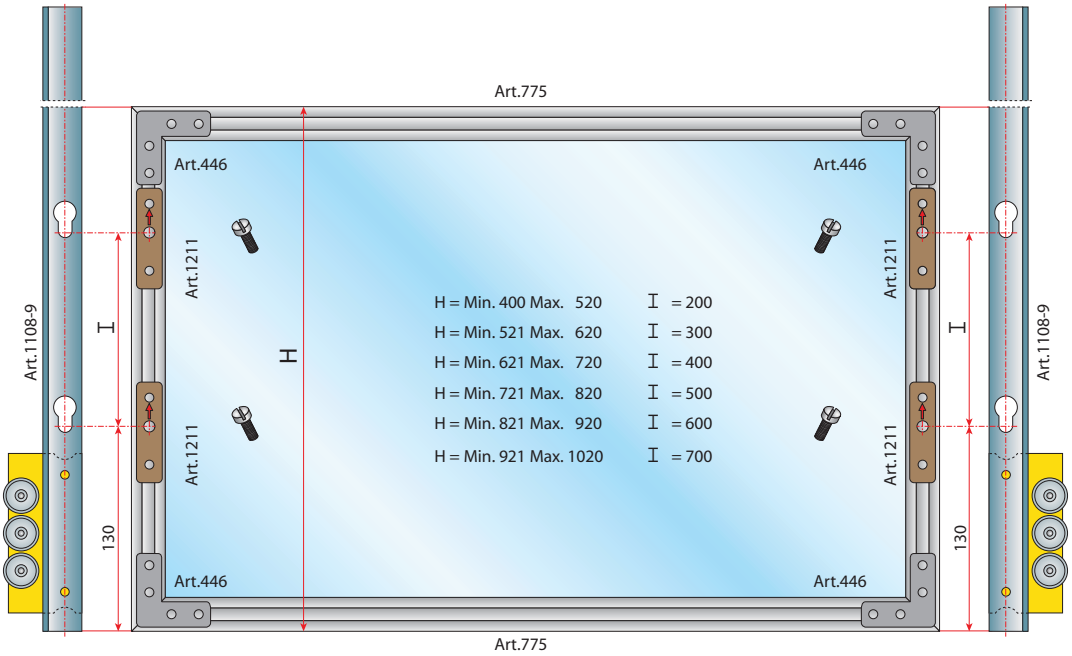

ZETA

Descrizione guarniture per art. 775

Kits for art. 775 Description
Description garnitures pour art. 775
Beschreibung dichtungen für artikel art. 775
Descripción de las piezas de montaje para el art. 775

GUARNITURA / COMPLETE KIT
Art: 1108-9/775/520

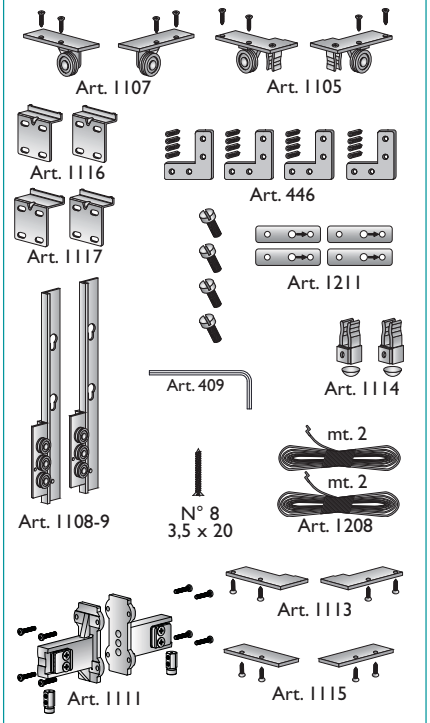

GUARNITURA / COMPLETE KIT
Art: 1108-9/775/620

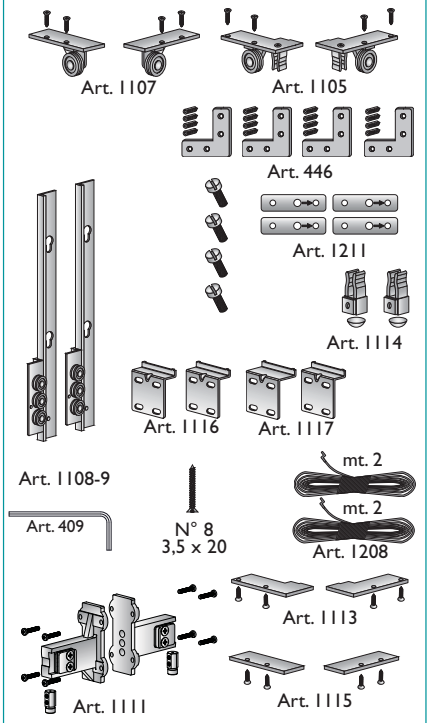

GUARNITURA / COMPLETE KIT
Art: 1108-9/775/720

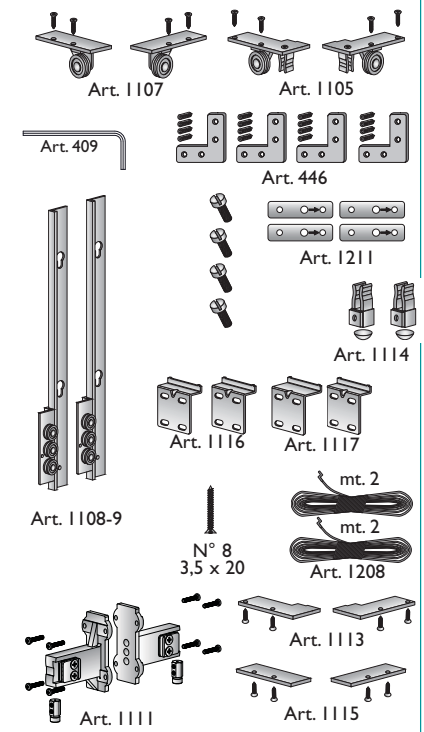

GUARNITURA / COMPLETE KIT
Art: 1108-9/775/820

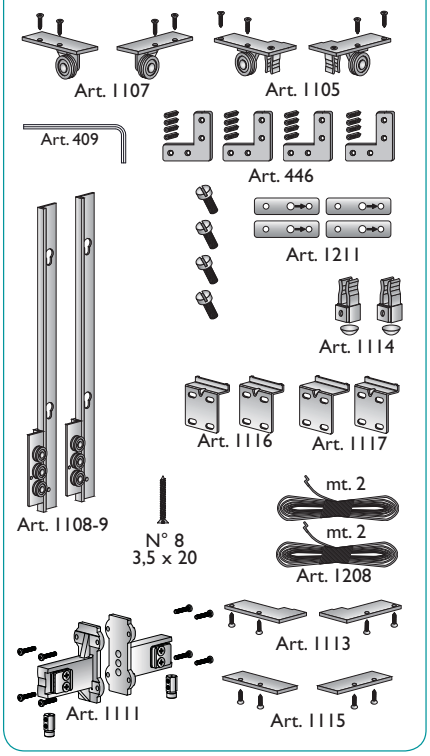

GUARNITURA / COMPLETE KIT
Art: 1108-9/775/920

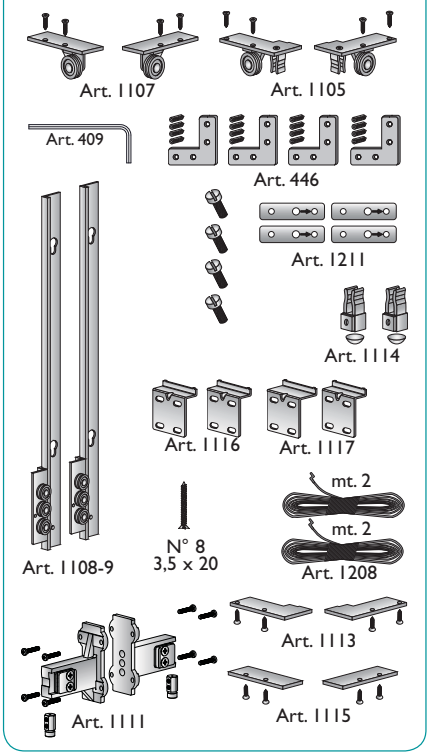

GUARNITURA / COMPLETE KIT
Art: 1108-9/775/1020

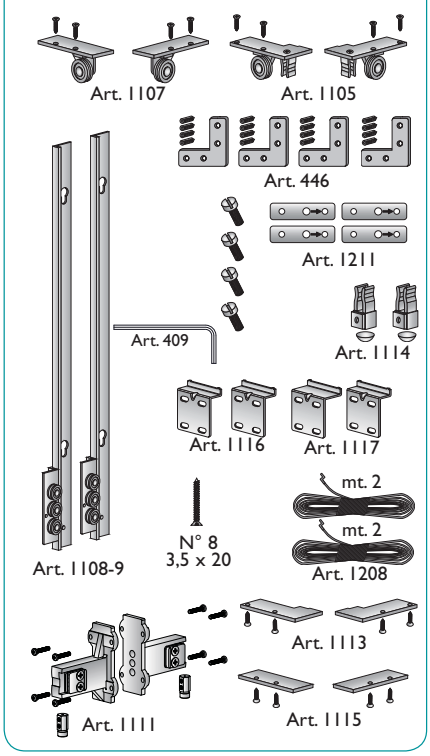

ZETA

Descrizione per ante in alluminio art. 785

Aluminum doors art. 785 Description
Description pour portes en aluminium art. 785
Beschreibung für aluminiumtüren art. 785
Descripción para puertas de aluminio (art. 785)

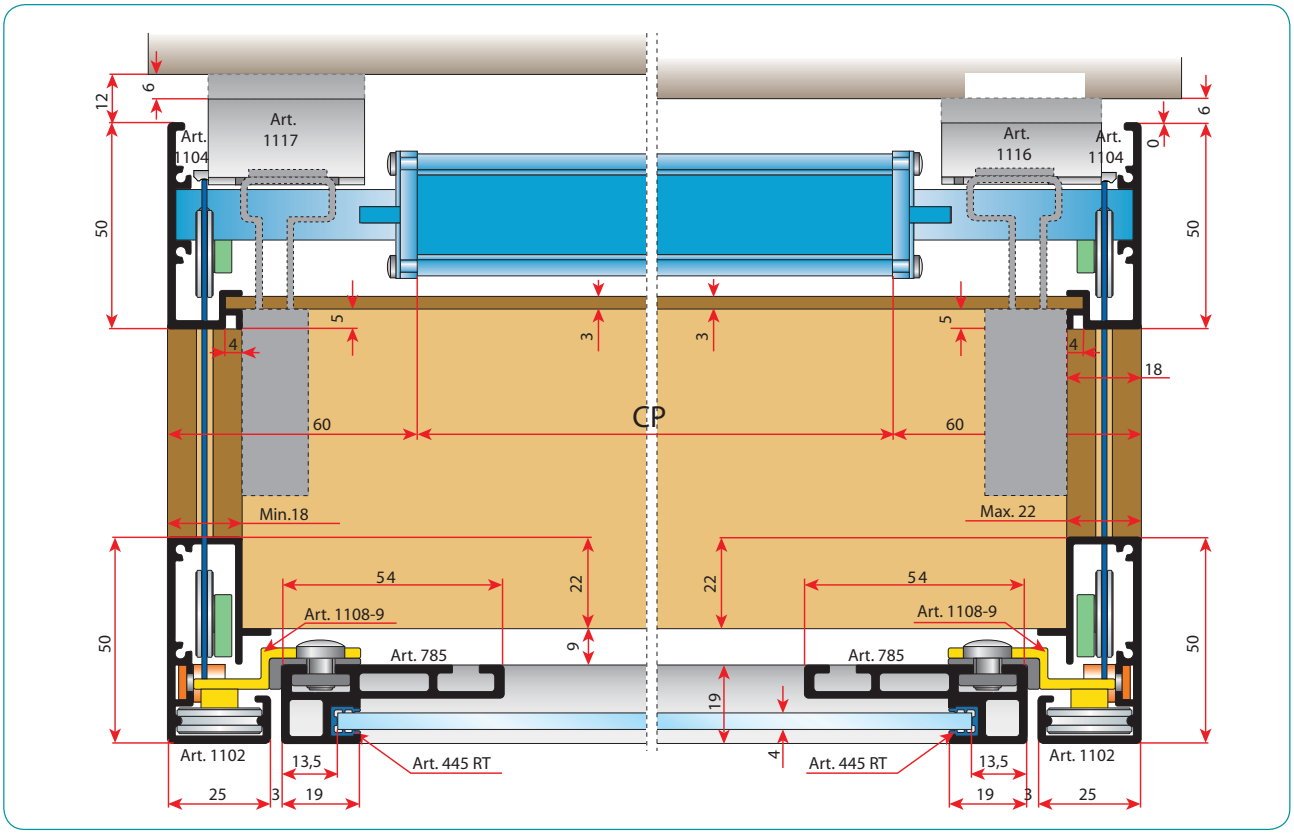

TAGLIARE LO SCORREVOLE A MISURA DELL'ANTA
CUT THE SLIDE AT THE SAME MEASURE THAN THE DOOR
COUPER LA COULISSE A LA MESURE DE LA PORTE
DEN SCHLITTEN FÜR DIE TÜR MASSGERECHT SCHNEIDEN
CORTE EL ELEMENTO DE DESLIZAMIENTO SEGÚN LA MEDIDA DE LA PUERTA

Tenere l'altezza dello scorrevole e dell'anta minore o uguale all'altezza del mobile
The slide and door heught must measure the same or be sorter than the cupboard height
La hauteur de la coulisse et de la porte doit être inférieure ou égale à lahauteur du meuble
Die hohe des Schlitten und der tür Niedriger oder gleich der Elementhoe halten
La altura del elemento de deslizamiento y de la puerta debe ser inferior o igual a la altura del mueble

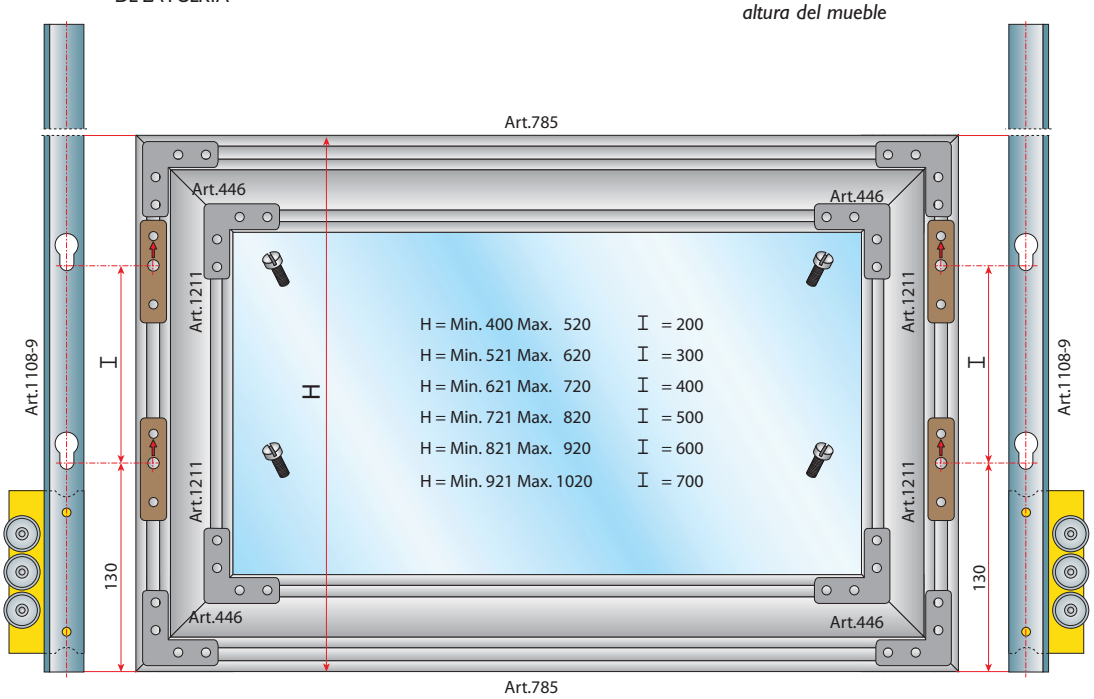

ZETA

Descrizione guarniture per art. 785

Kits for art. 785 Description
Description garnitures pour art. 785
Beschreibung dichtungen für artikel art. 785
Descripción de las piezas de montaje para el art. 785

GUARNITURA / COMPLETE KIT
Art: 1108-9/785/520

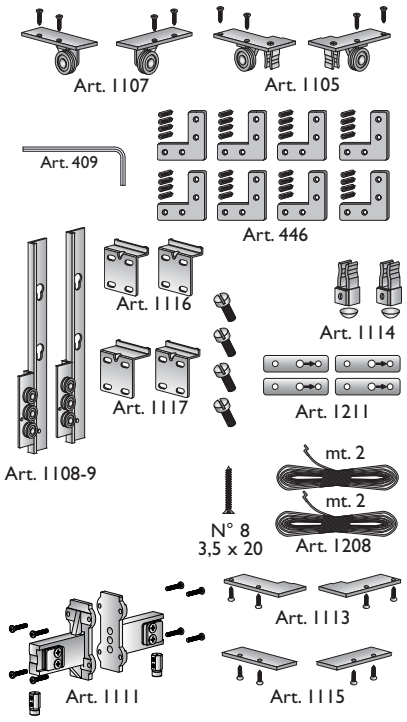

GUARNITURA / COMPLETE KIT
Art: 1108-9/785/620

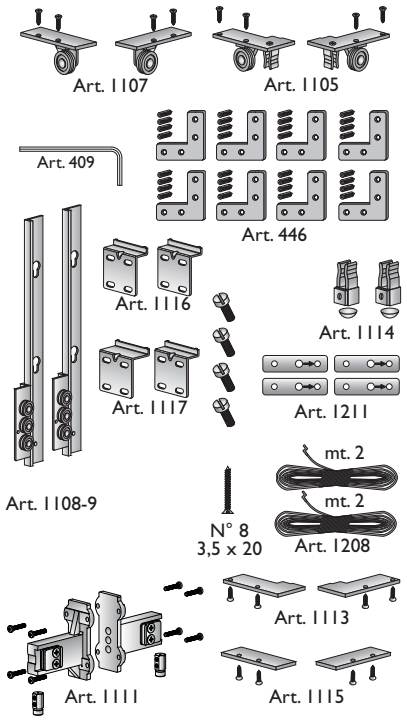

GUARNITURA / COMPLETE KIT
Art: 1108-9/785/720

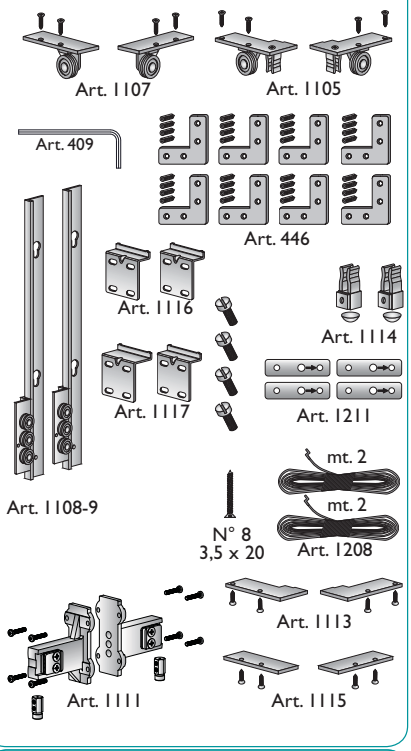

GUARNITURA / COMPLETE KIT
Art: 1108-9/785/820

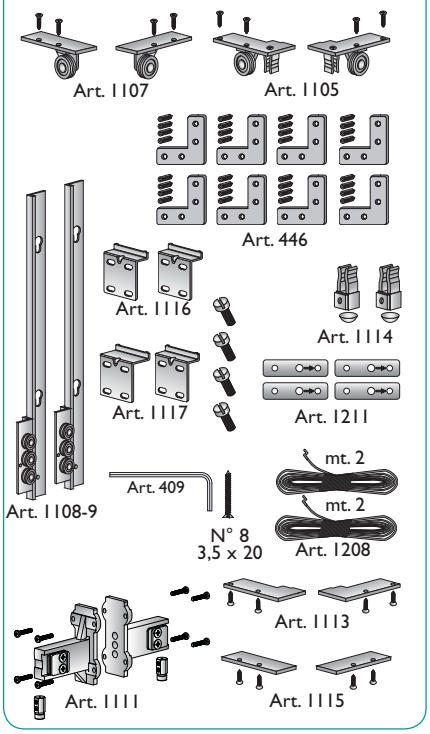

GUARNITURA / COMPLETE KIT
Art: 1108-9/785/920

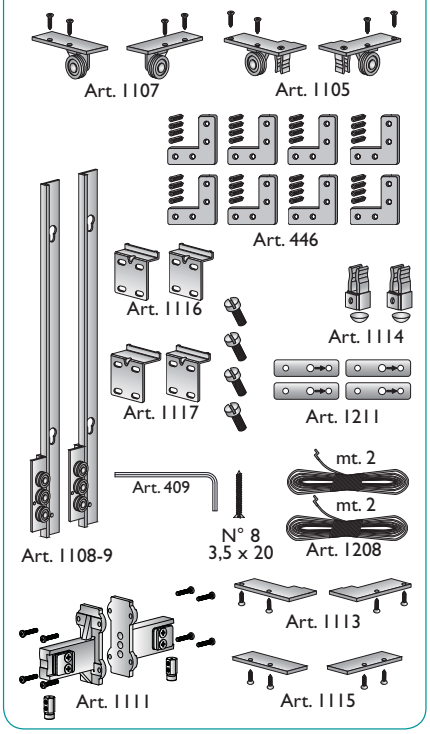

GUARNITURA / COMPLETE KIT
Art: 1108-9/785/1020

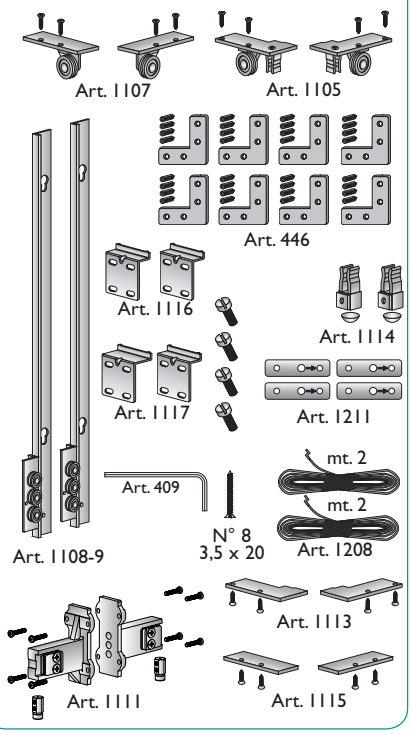

ZETA

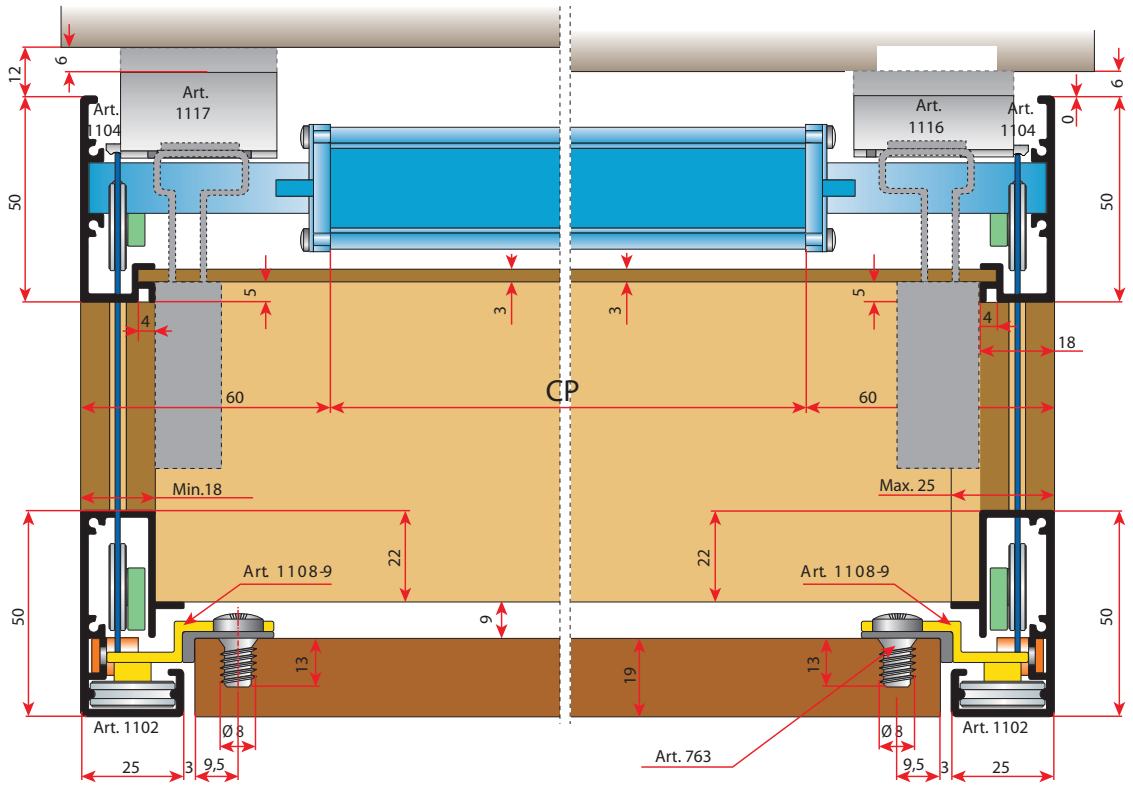

TAGLIARE LO SCORREVOLE A MISURA DELL'ANTA
CUT THE SLIDE AT THE SAME MEASURE THAN THE DOOR
COUPER LA COULISSE A LA MESURE DE LA PORTE
DEN SCHLITTEN FÜR DIE TÜR MASSGERECHT SCHNEIDEN
CORTE EL ELEMENTO DE DESLIZAMIENTO SEGÚN LA MEDIDA DE LA PUERTA

Tenere l'altezza dello scorrevole e dell'anta minore o uguale all'altezza del mobile
The slide and door height must measure the same or be sorter than the cupboard height
La hauteur de la coulisse et de la porte doit être inférieure ou égale à lahauteur du meuble
Die hohe des Schlitten und der tür Niedriger oder gleich der Elementhoe halten
La altura del elemento de deslizamiento y de la puerta debe ser inferior o igual a la altura del mueble

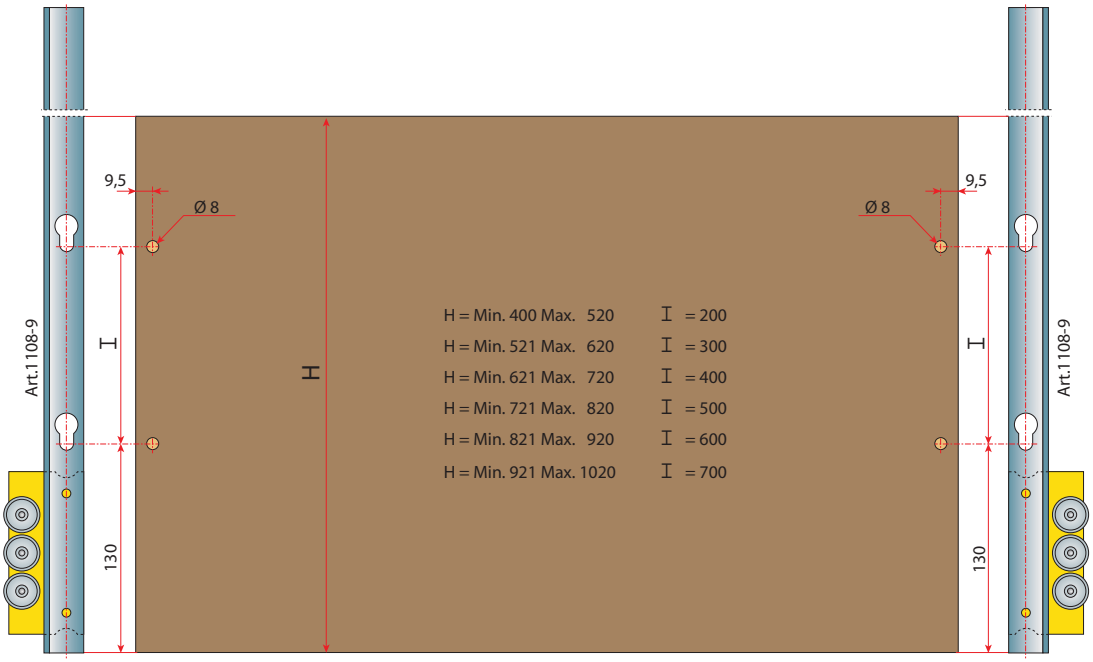

ZETA

GUARNITURA / COMPLETE KIT
Art: 1108-9/L/520

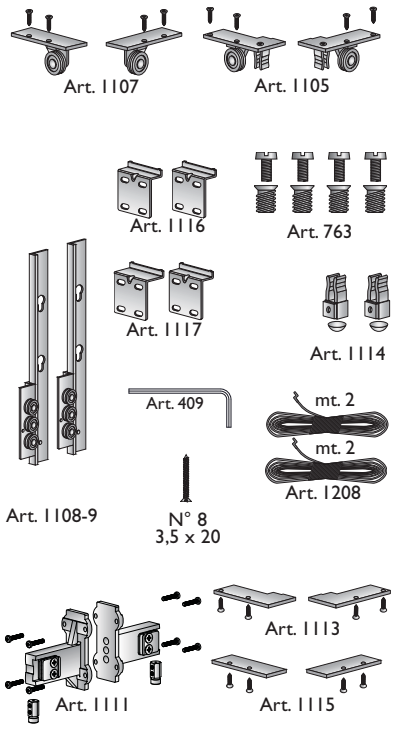

GUARNITURA / COMPLETE KIT
Art: 1108-9/L/620

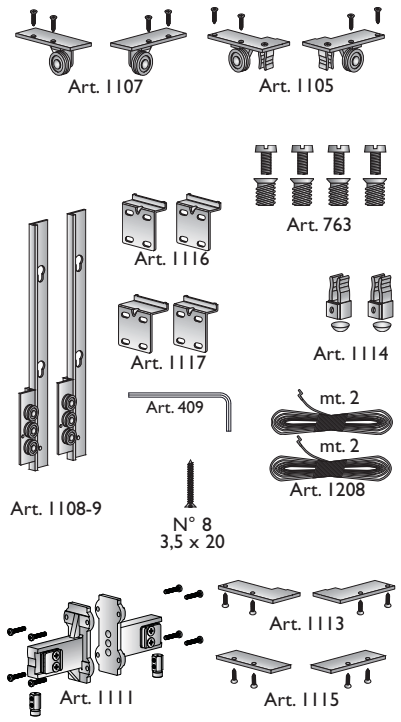

GUARNITURA / COMPLETE KIT
Art: 1108-9/L/720

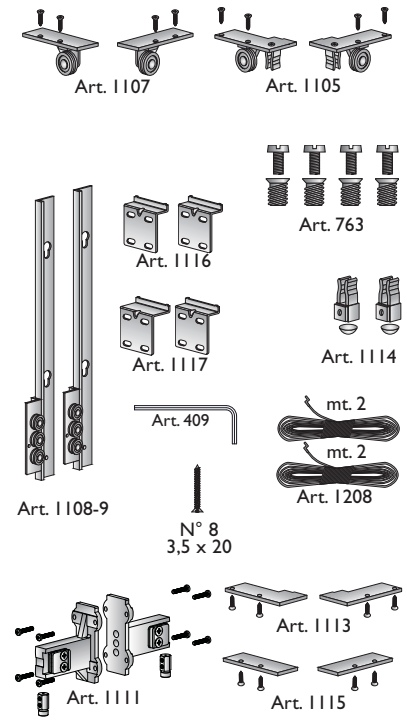

GUARNITURA / COMPLETE KIT
Art: 1108-9/L/820

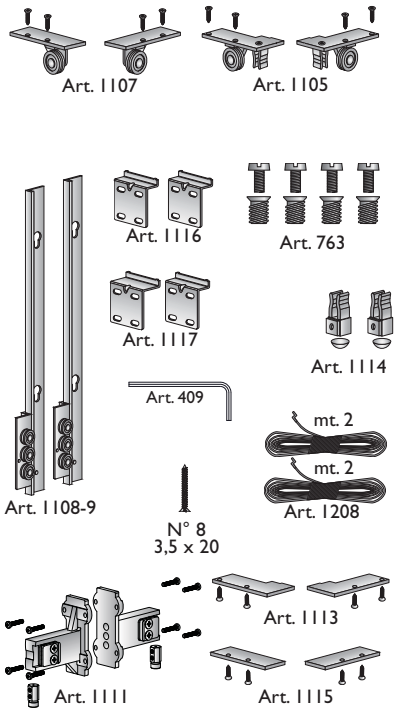

GUARNITURA / COMPLETE KIT
Art: 1108-9/L/920

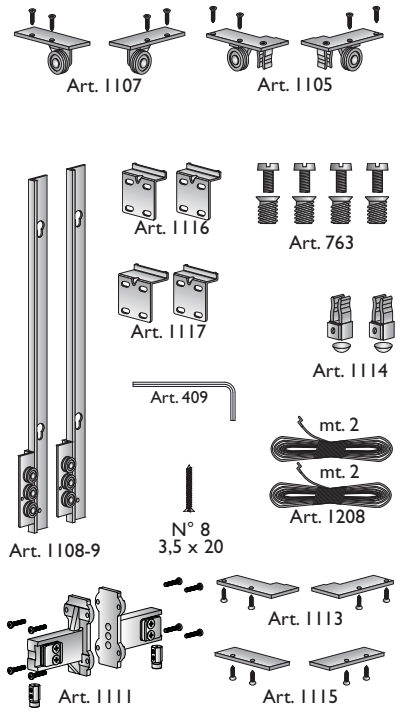

GUARNITURA / COMPLETE KIT
Art: 1108-9/L/1020

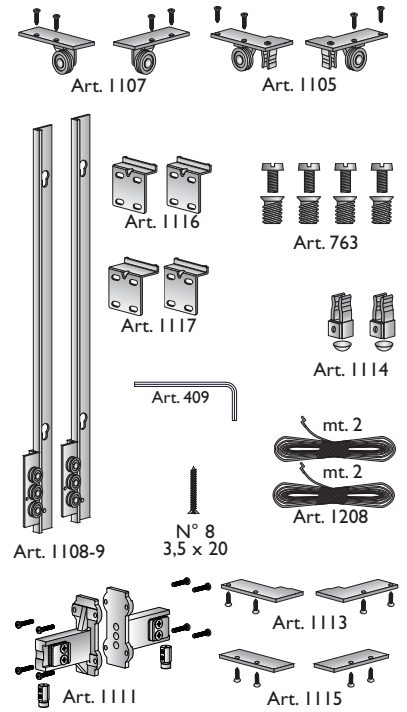

ZETA

SISTEMA STANDARD / STANDARD SYSTEM

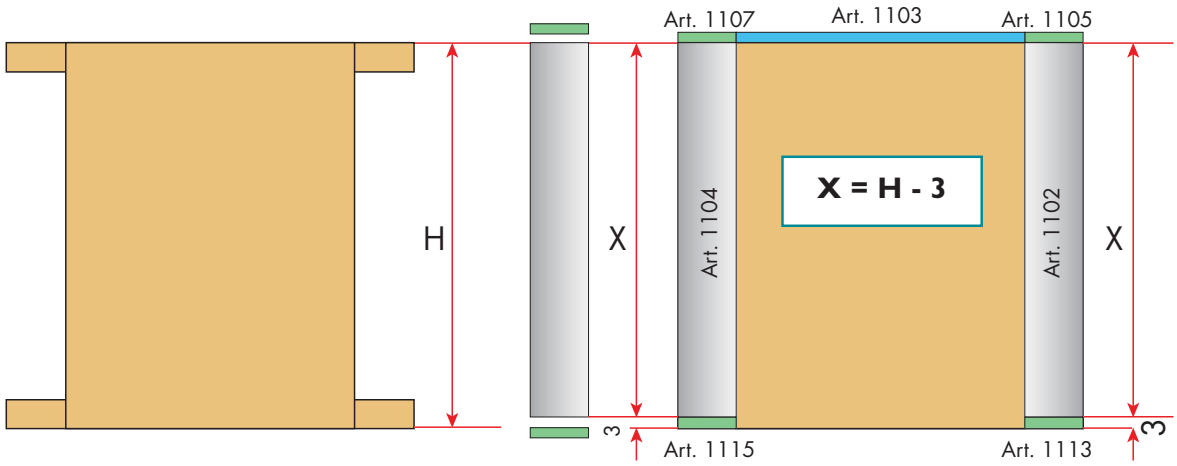

SISTEMA INCASSATO / BUILT-IN SYSTEM

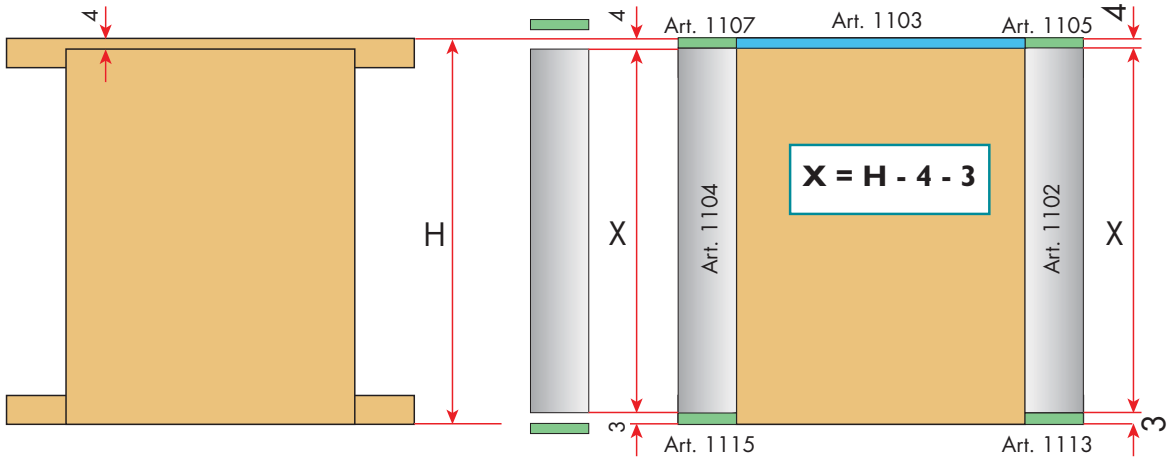

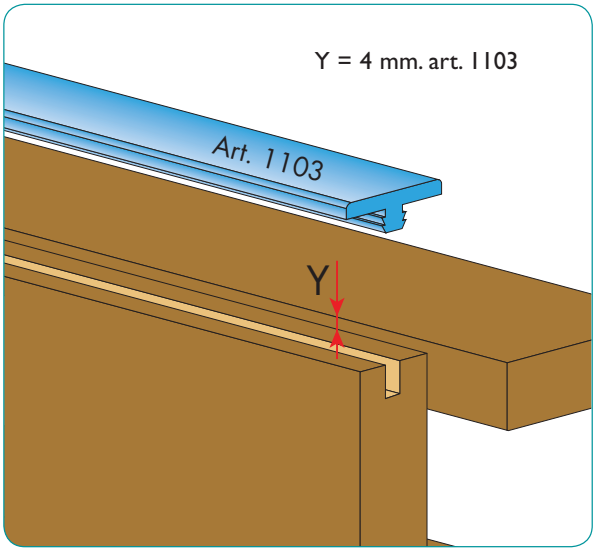

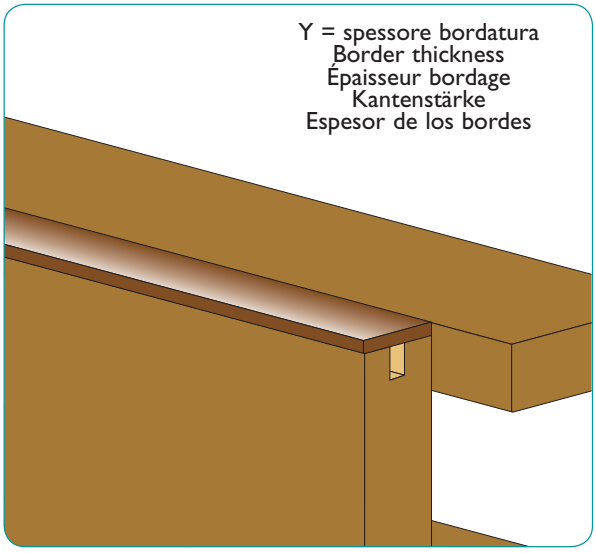

ZETA

Descrizioni e misure per montaggio

Assembly description and measures
Descriptions et mesures pour montage
Montagebeschreibungen und maße
Descripciones y medidas para el montaje

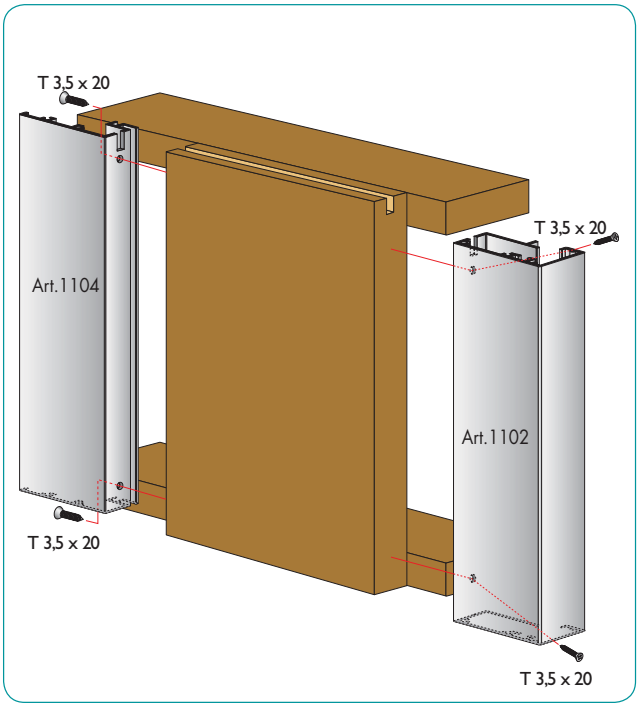

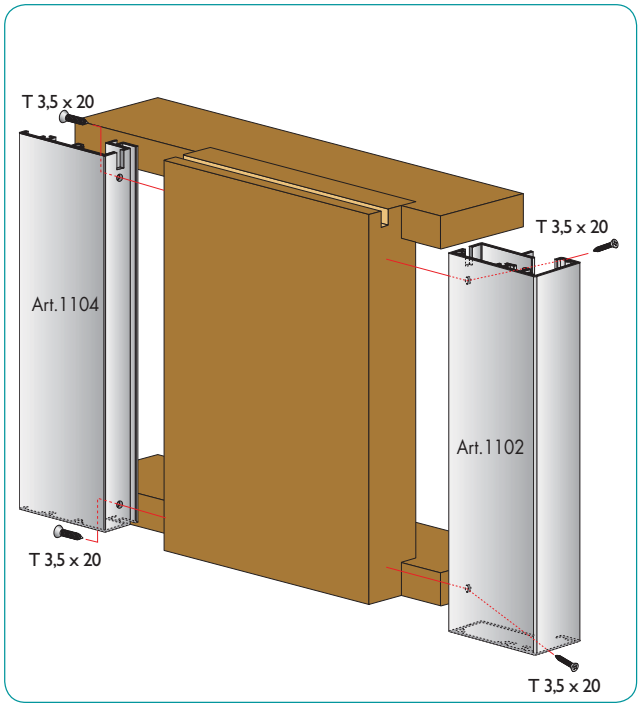

SUPERIORE / UP

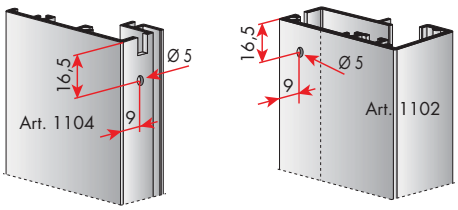

INFERIORE / DOWN

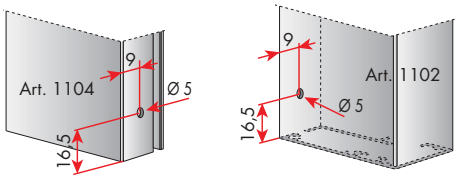

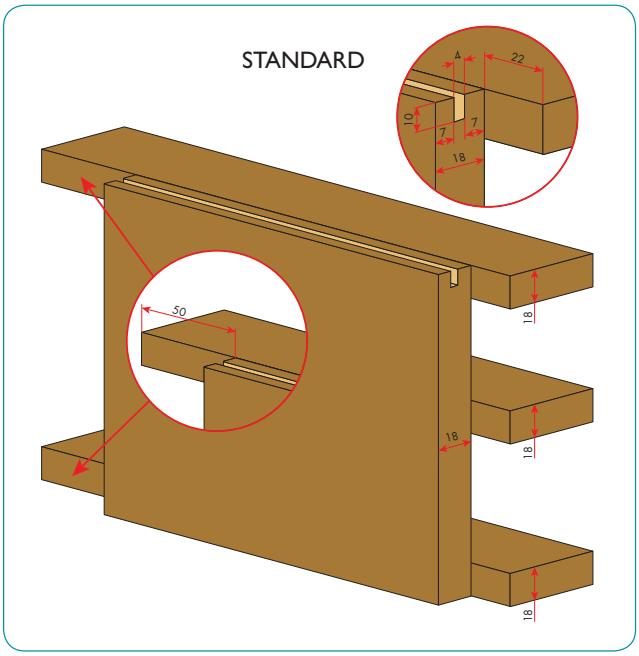

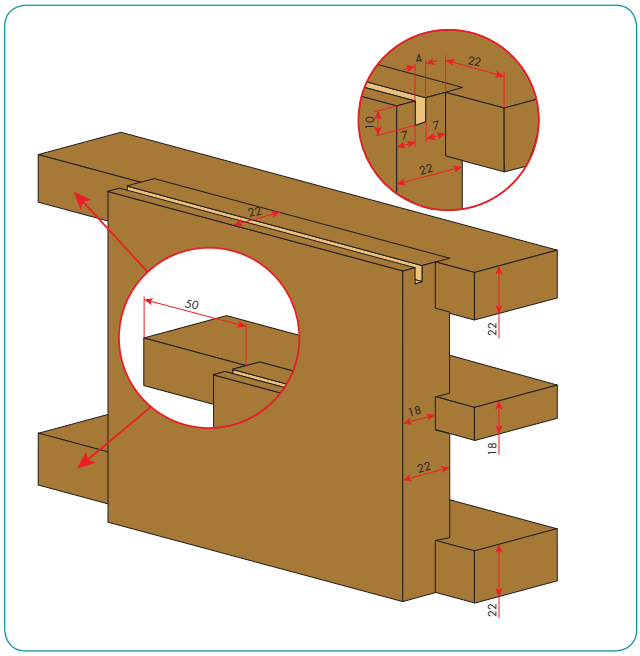

ZETA

Descrizione e misure per l'aggancio del mobile

Cupboard description and measures
Description et mesures pour l'accrochage du meuble
Beschreibung und maße für das einhängen des elementes
Descripción y medidas para la sujeción del mueble

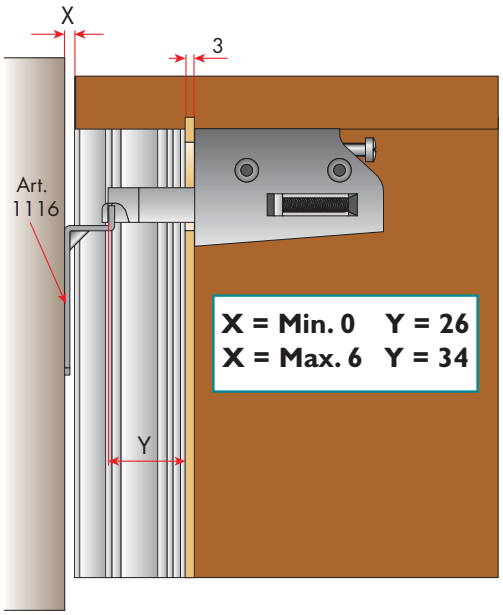

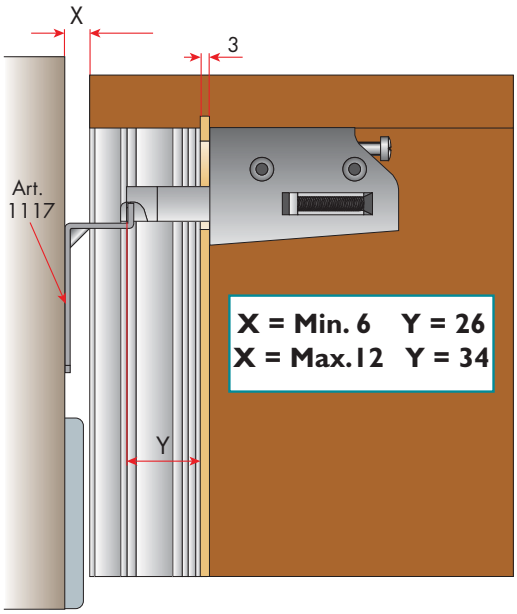

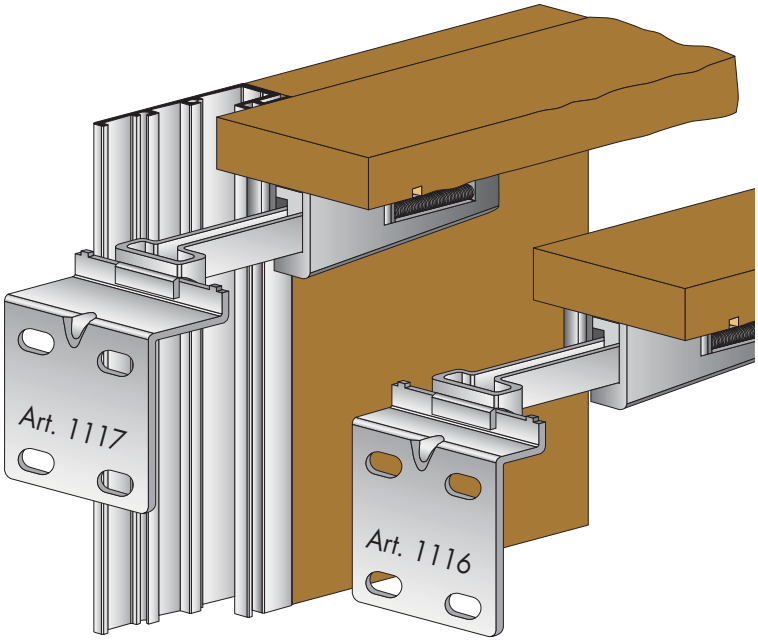

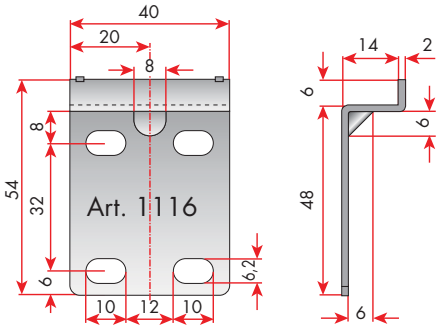

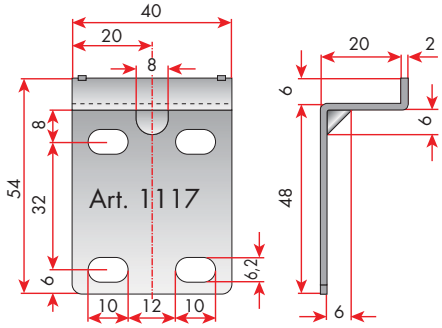

ZETA

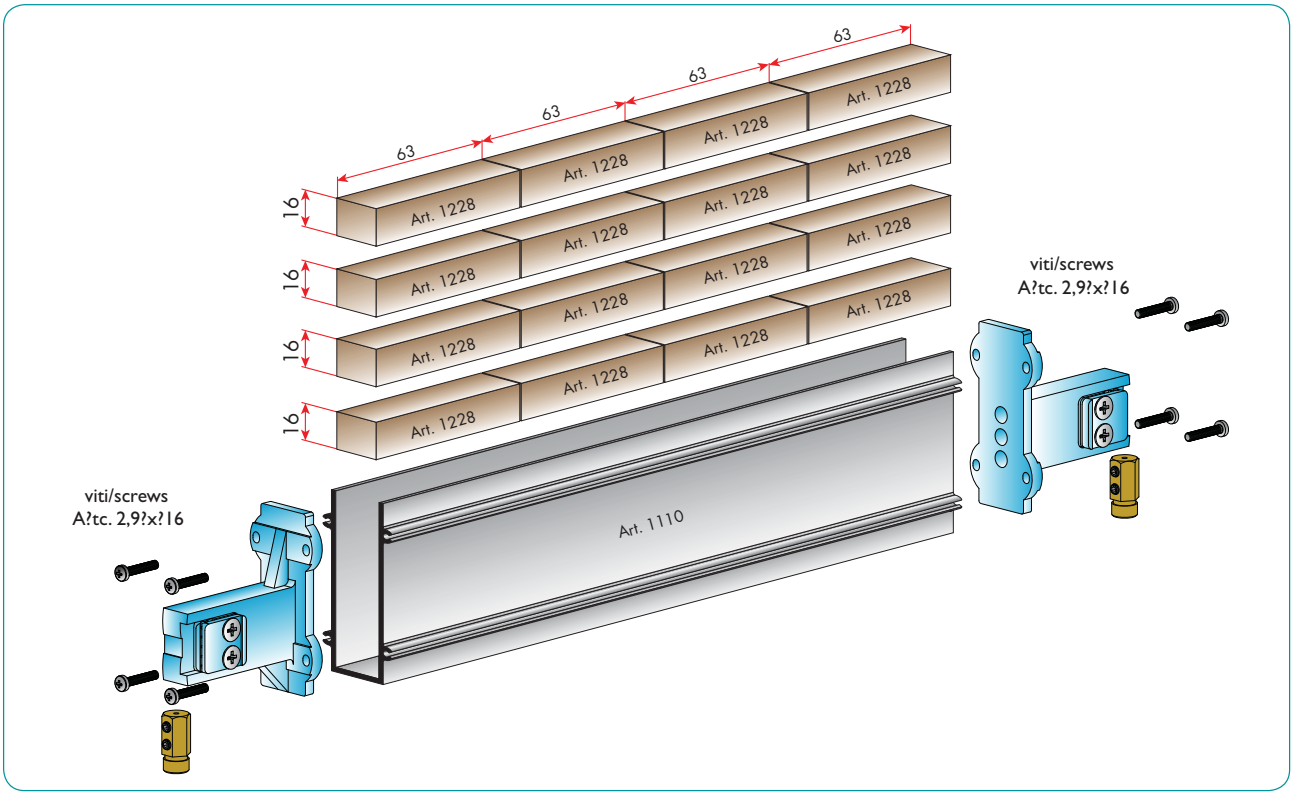

Attenzione

Il mobile deve essere trasportato con i cavi e i pesi smontati evitando forti colpi all'anta, che potrebbe causare il logoramento del cavo d'acciaio

Warning

The piece of furniture must be transported with disassembled cables and weights avoiding strong hits at the door which could wear out the steel cable.

Tagliare?il?cavo?in?eccedenza
Cut??cable?in?excess?
Couper?le?câble?en?excédent
Das?überschüssige?Kabel?abschneiden
Corte?el?cable?sobrante

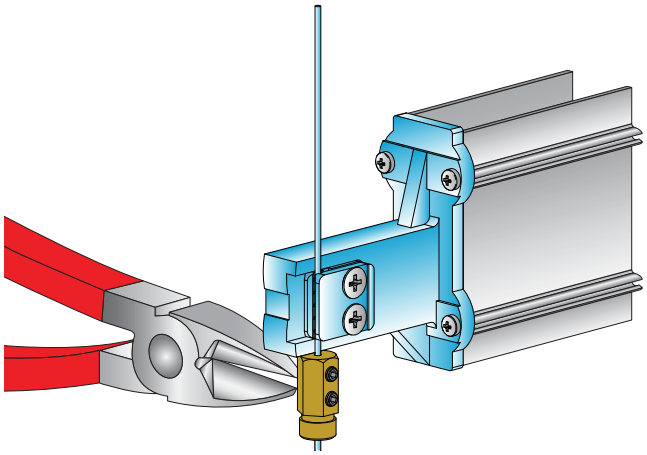

posizione?dei?pesi
Weights??position
position?des?poids
Die?Gewichte?positionieren
posición?de?los?pesos

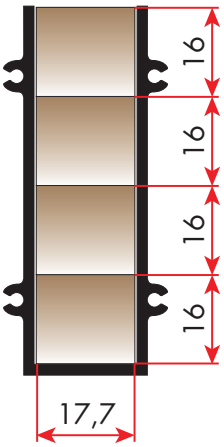

ZETA

Sistemi di calcolo del peso dell'anta

Calculation method of door weight
Sistema de calcul du poids de la porte
Berechnungssystem des turgewichts
Sistemas de calculo del peso de la puerta

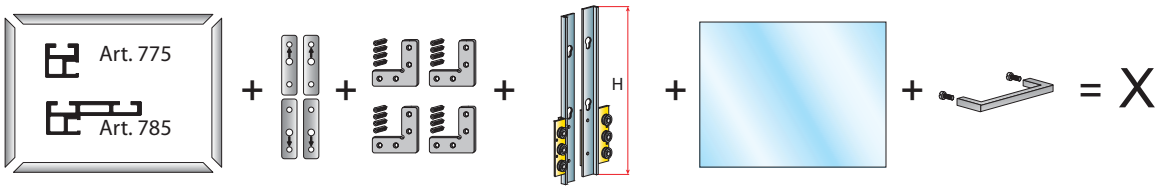

Calcolare il peso dei telai in allluminio art. 775 o art. 785, sommare il peso degli accessori art. 1211 e art. 446 più il peso degli scorrevoli (vedi descrizione nella pag. seguente. Calcolare sommando il peso del pannello (vetro o altro) e della maniglia.

Calculate weight of aluminium frames article 775 or article 785, add the weight of the accessories article 1211 and article 446 plus the weight of the slides (see description on following page). Calculate by adding the weight of the panel (glass or other) and handle.

Calculer le poids des bâtis en aluminium art. 775 ou art. 785, ajouter le poids des accessoires art. 1211 et art. 446 plus le poids des coulisses (voir description à la page suivante). Calculer en ajoutant le poids du panneau (verre ou autre) et de la poignée.

Das Gewicht der Aluminiumrahmen Art. 775 oder Art. 785 berechnen, das Gewicht der Zubehörteile Art. 1211 und Art. 446 und das Gewicht der Schlitten (siehe Beschreibung auf der folgenden Seite zusammenrechnen. Das Gewicht des Paneels (Glas oder anderes) und des Griffes hinzurechnen.

Calcular el peso de los marcos de aluminio art. 775 o art. 785, sumar el peso de los accesorios art. 1211 y art. 446 más el peso de los elementos de deslizamiento (véase descripción en la siguiente página). Calcular sumando el peso del panel (cristal u otros materiales) y del tirador.

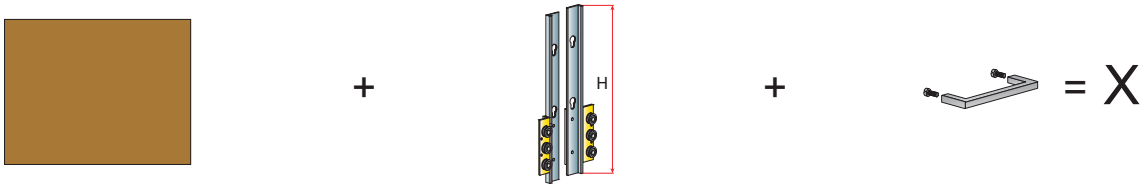

Calcolare il peso dell'anta , sommare il peso degli scorrevoli (vedi descrizione nella pag. seguente.)
Calcolare sommando il peso della maniglia.

Calculate the weight of the door, add the weight of the slides (see description on following page).
Calculate by adding the weight of the handle.

Calculer le poids de la porte, ajouter le poids des coulisses (voir description à la page suivante). Calculer en ajoutant le poids des poignées.

Das Gewicht der Tür berechnen, das Gewicht der Schlitten (siehe Beschreibung auf der folgenden Seite zusammenrechnen.
Das Gewicht des Griffes hinzurechnen.

Calcular el peso de la puerta, sumar el peso de los elementos de deslizamiento (véase descripción en la pág. siguiente).
Calcular sumando el peso del tirador.

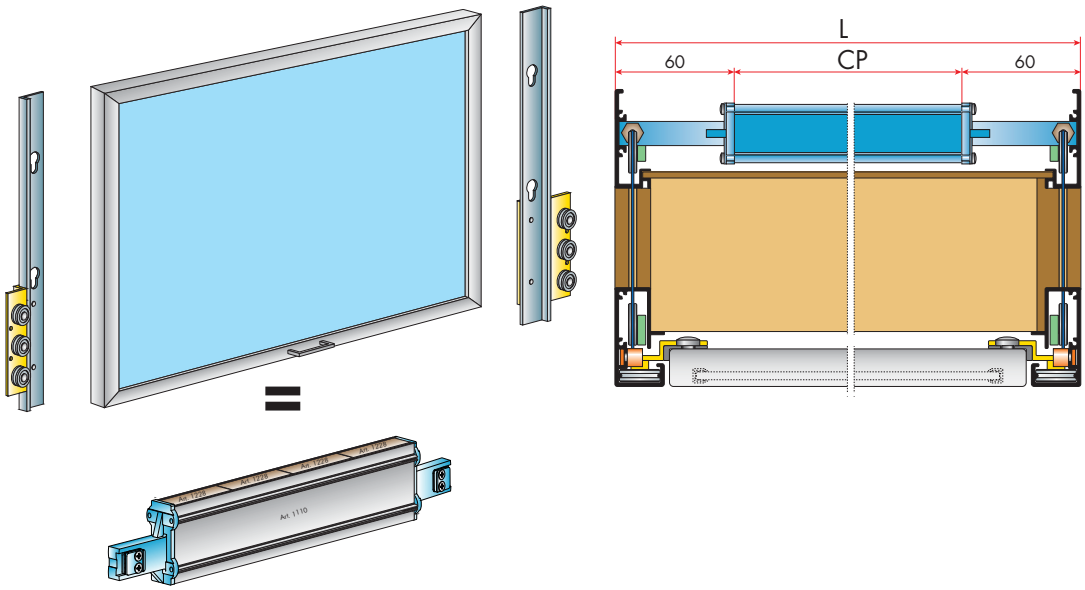

ZETA

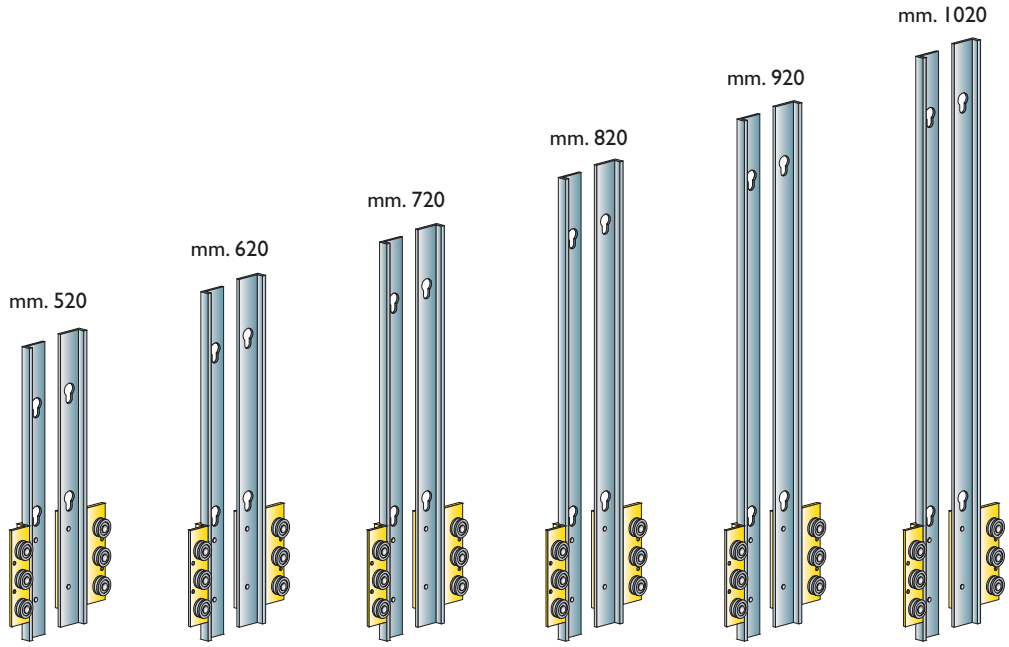

Art. 775
al mt. Kg. 0,420

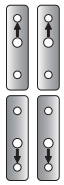

Art. 1211
Kg. 0,080

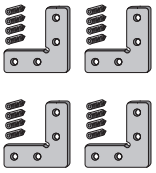

Art. 446
Kg. 0,087

Art. 785
al mt. Kg. 0,750

Art. 1211
Kg. 0,080

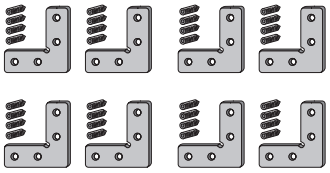

Art. 446
Kg. 0,174

Mobile L	Lunghezza CP Length CP	N° Max pesi/weigth da Kg. 0,200	N° Max pesi/weigth da Kg. 0,100	Peso/Weight maX
mm. 450	mm. 330	n°. 20	n°. 1	Kg. 4,1
mm. 500	mm. 380	n°. 24	n°. 0	Kg. 4,8
mm. 550	mm. 430	n°. 27	n°. 0	Kg. 5,4
mm. 600	mm. 480	n°. 30	n°. 0	Kg. 6,0
mm. 650	mm. 530	n°. 33	n°. 1	Kg. 6,1
mm. 700	mm. 580	n°. 36	n°. 1	Kg. 7,3
mm. 750	mm. 630	n°. 40	n°. 0	Kg. 8,0
mm. 800	mm. 680	n°. 43	n°. 0	Kg. 8,6
mm. 850	mm. 730	n°. 46	n°. 0	Kg. 9,2
mm. 900	mm. 780	n°. 49	n°. 0	Kg. 9,8
mm. 950	mm. 830	n°. 52	n°. 1	Kg. 10,5
mm. 1000	mm. 880	n°. 55	n°. 0	Kg. 11,0
mm. 1050	mm. 930	n°. 57	n°. 0	Kg. 11,4
mm. 1100	mm. 980	n°. 62	n°. 0	Kg. 12,4
mm. 1150	mm. 1030	n°. 65	n°. 0	Kg. 13,0
mm. 1200	mm. 1080	n°. 68	n°. 1	Kg. 13,7

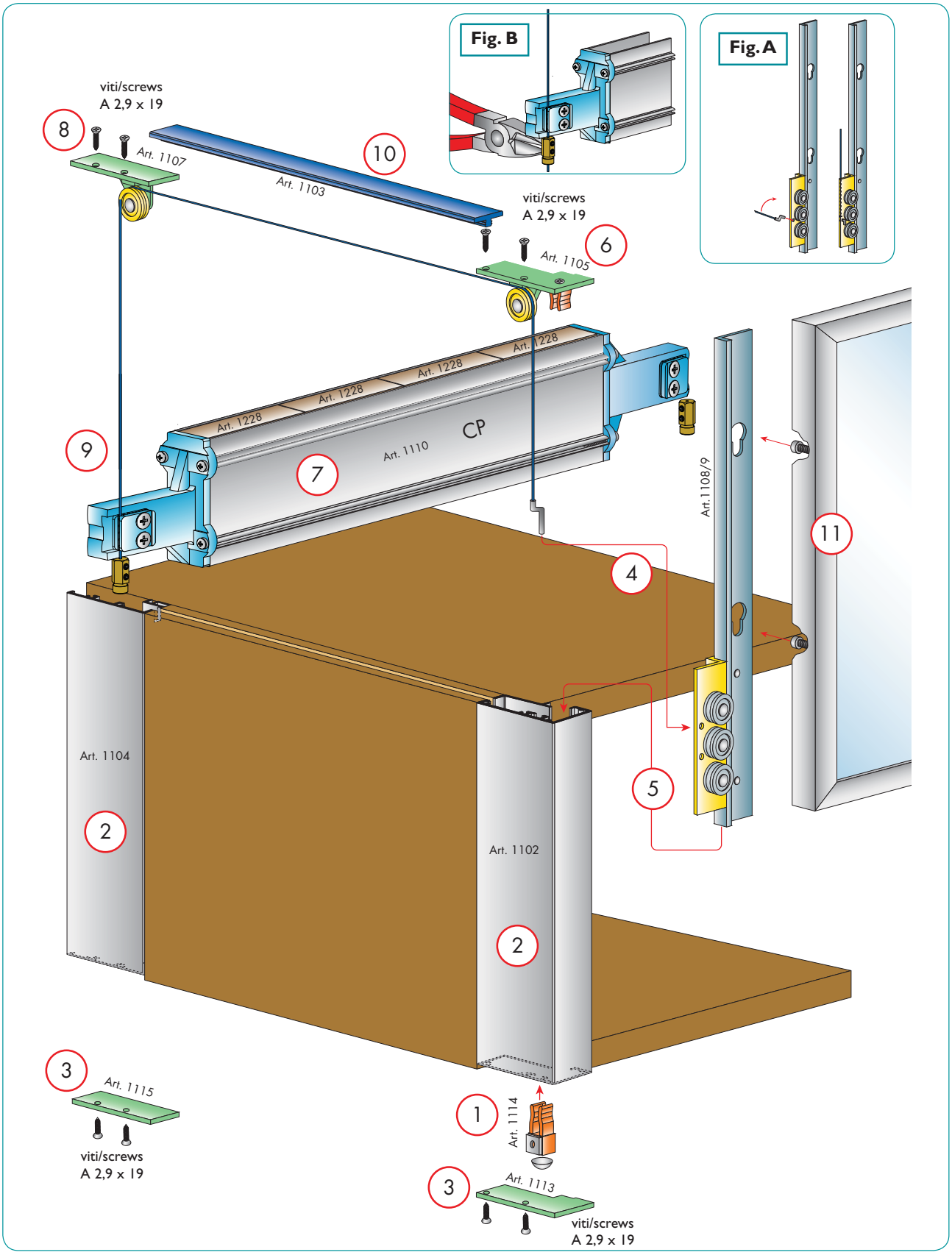
Fig. B
Fig. A
viti/screws
A 2,9 x 19
8
Art. 1107
10
Art. 1103
viti/screws
A 2,9 x 19
6
Art. 1105
Art. 1228
Art. 1228
Art. 1228
Art. 1228
Art. 1110
CP
9
7
Art.1108/9
11
4
Art. 1104
2
5
Art. 1102
2
3
Art. 1115
viti/screws
A 2,9 x 19
1
Art. 1114
3
Art. 1113
viti/screws
A 2,9 x 19

ZETA

1) Posizionare il fermo art. 1114 nel montante art. 1102
2) Fissare i montanti art. 1102 e 1104 al mobile
3) Avvitare i tappi art. 1113 e 1115 ai montanti
4) Agganciare il cavo art 1208 nello scorrevole come da fig.A
5) Inserire gli scorrevoli con il cavo montato nel montante art. 1202
6) Far scorrere il cavo nella carrucola art. 1105 e avvitarla nel montante art. 1102
7) Inserire il contenitore CP art. 1110 nel montante posteriore art. 1104
8) Far scorrere il cavo nella carrucola art. 1107 e avvitarla nel montante art.1104
9) Inserire il cavo nella bussola autobloccante, posizionare il CP a circa 25 mm. (fig. C) e tagliare il cavo in eccesso (fig. B)
10) Chiudere la fresata con il profilo art. 1103
11) Agganciare l'anta e fissare le viti

1) Position stopper art. 1114 in post art. 1102
2) Secure posts art. 1102 and 1104 to cupboard
3) Screw caps art. 1113 and 1115 to posts
4) Hook cable art. 1208 in slide as shown in picture A
5) Insert slides with assembled cable in post art. 1202
6) Engage cable in pulley art. 1105 and screw pulley to post art. 1102
7) Insert container CP art. 1110 in back post art. 1104
8) Engage cable in pulley art. 1107 and screw pulley to post art. 1104
9) Insert cable in self-locking bush, position CP at about 25 mm (pic. C) and cut cable in excess (pic. B)
10) Cover milling with profile art. 1103
11) Attach door and screw up

1) Positionner l'arrêt art. 1114 dans le montant art. 1102
2) Fixer les montants art. 1102 et 1104 au meuble
3) Visser les bouchons art. 1113 et 1115 aux montants
4) Accrocher le câble art 1208 dans la coulisse comme sur fig.A
5) Introduire les coulisses avec le câble monté dans le montant art. 1202
6) Faire glisser le câble dans la poulie art. 1105 et la visser dans le montant art. 1102
7) Introduire la boîte CP art. 1110 dans le montant arrière art. 1104
8) Faire glisser le câble dans la poulie art. 1107 et la visser dans le montant art.1104
9) Introduire le câble dans la douille autobloquante, positionner le CP à environ 25 mm. (fig. C) et couper le câble en excédent (fig. B)
10) Couvrir la rainure fraisée avec le profil art. 1103
11) Accrocher la porte et fixer les vis
1) Den Stopper Art. 1114 in das Montageprofil Art. 1102 positionieren
2) Die Montageprofile Art. 1102 und 1104 an das Element montieren
3) Die Kappen Art. 1113 und 1115 an die Montageprofile anschrauben
4) Das Kabel Art 1208 in den Schlitten wie auf Abb. A einsetzen
5) Den Schlitten in das ans Montageprofil Art. 1202 montierte Kabel fügen
6) Das Kabel durch die Laufrolle Art. 1105 gleiten lassen und an das Montageprofil Art. 1102 schrauben
7) Den CP-Behälter A. 1110 in das rückseitige Montageprofil Art. 1104 fügen.
8) Das Kabel durch die Laufrolle Art. 1107 gleiten lassen und an das Montageprofil Art.1104 schrauben
9) Das Kabel in die selbstblockierende Buchse fügen, das CP nach 25 mm. (Abb. C) positionieren und das überschüssige Kabel abschneiden (Abb. B)
10) Die Fräsung mit Profil Art. 1103 abdecken
11) Die Tür einhängen und die Schrauben fest anschrauben

1) Posicione el sujetador (art. 1114) en el montante (art. 1102)
2) Fije los montantes (art. 1102 y 1104) al mueble
3) Atornille los tapones (art. 1113 y 1115) en los montantes
4) Enganche el cable (art 1208) al elemento de deslizamiento como muestra la fig.A
5) Inserte los elementos de deslizamiento con el cable montado en el montante (art. 1202)
6) Haga deslizar el cable en la polea (art. 1105) y atorníllela en el montante(art. 1102)
7) Inserte el contenedor CP (art. 1110) en el montante trasero (art. 1104)
8) Haga deslizar el cable en la polea (art. 1107) y atorníllela en el montante(art. 1104)
9) Inserte el cable en el casquillo autobloqueante. Posicione el CP a unos 25 mm. (fig. C) y corte el cable sobrante (fig. B)
10) Cierre la parte fresada con el perfil (art. 1103)
11) Enganche la puerta y fije los tornillos

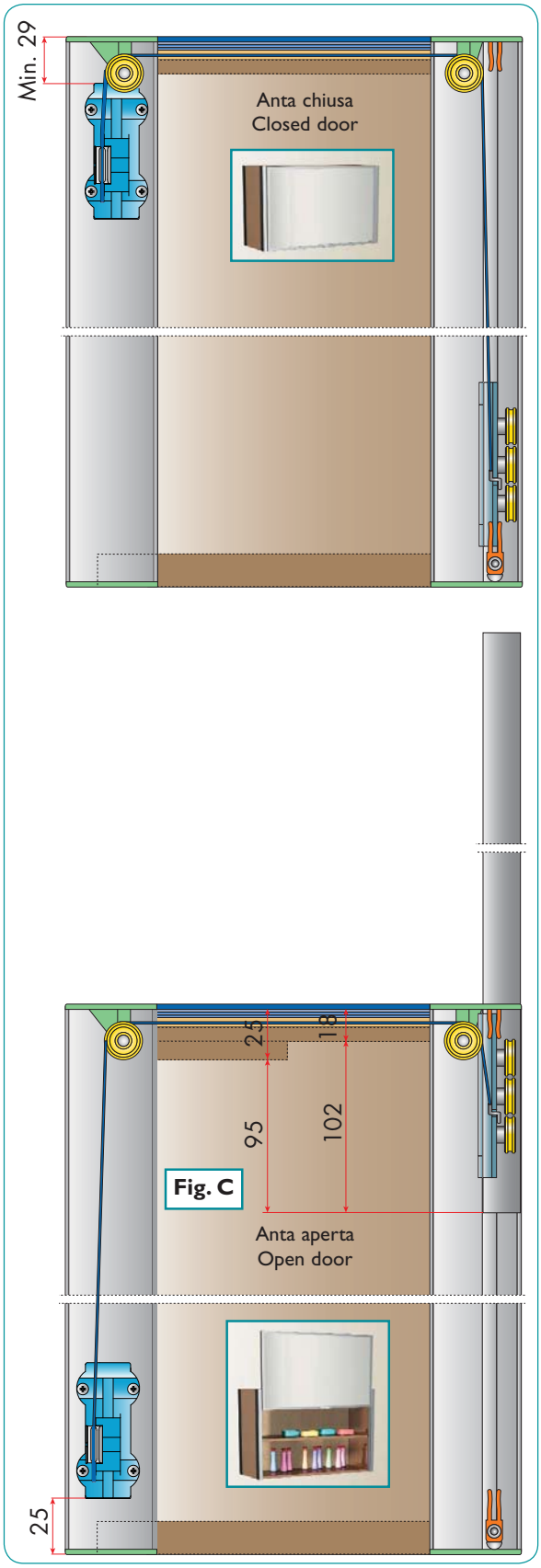

ZETA