Sistema ad incasso con un'anta interna o esterna a scorrimento verticale con contrappeso

Built-in system with one vertically sliding internal or external panel with counterweight
Système encastré doté d'une porte interne ou externe à coulissement vertical avec contrepoids
Frontsystem mit interner oder externer Tür mit Öffnung nach oben und Gegengewicht
Sistema de empotrar con una puerta interna o externa de deslizamiento vertical con contrapeso

Sistemi ad anta singola a movimento verticale con contrappeso modulare "P - Module" (Brevetto depositato), scorrevoli in alluminio con cuscinetti multipli "Multi -Wheel Control" . Con cavi in acciaio ad aggancio automatico.

Vertical movement single door units with modular counter balance "P – Module" (registered patent), aluminium slides with multi bearings "Multi-Wheel Control", steel cables with automatic hooking system.

Systèmes à une porte avec mouvement vertical avec contrepoids modulaire "P-Module" (Brevet déposé), coulisses en aluminium avec roulements multiples "Multi-Wheel Control". Avec câbles en acier à accrochage automatique.

Frontsystem mit vertikaler Öffnung, mit Gegengewicht "P-Module" (eingetragenes Patent), Gleitschlitten mit mehrfachen Lagern "Multi-Wheel Control". Mit automatisch einhängendem Stahlkabeln.

Sistemas con puerta individual de movimiento vertical con contrapeso modular "P - Module" (Patente en tramitación), elementos de deslizamiento de aluminio con cojinetes múltiples "Multi - Wheel Control". Con cables de acero de sujeción automática.

Peso max Kg 30 / Larghezza max 1200 mm
Maximum weight 30 Kg / Maximum length 1200 mm

GAMMA

Indice articoli

List of articles
Index articles
Indice Artikel
Indice articulos

ART. 1200
Binario in alluminio
Aluminium track
Profilé en aluminium
Aluminiumschiene
Guía de aluminio

ART. 1202
Contenitore pesi
Weight container
Boîte des poids
Behälter der Gewichte.
Contenedor pesos

ART. 1218
Carrucola
Pulley
Poulie
Leitrolle
Polea

ART. 1223
vite autofilettante 3,5 x 20
3,5 x 20 self-threading screw
Vis-taraud 3,5 x 20
Selbstschneidende Schraube 3,5 x 20
Tornillo autorroscante 3,5 x 20

ART. 1284
Scivolante per art. 1202
Slide for article 1202
Coulisseau pour art. 1202
Gleiter für Art. 1202
Elemento de resbalamiento para art. 1202

ART. 1216
Tappo inferiore per art.1200
Lower cap for article 1200
Embout bas pour art.1200
Untere Kappe für Art.1200
Tapón inferior para art. 1200

ART. 1219
Bussola e vite
Bush and screws
Douille et vis
Buchse und Schraube.
Casquillo y tornillo

ART. 1214
Tappo con bussola autobloccante
Cap with self-blocking bush
Embout avec douille à blocage automatique
Kappe mit selbstblockierender Buchse.
Tapón con casquillo autobloqueante

ART. 1210
Telaio in alluminio per anta interna
Aluminium frame (internal door)
Châssis en aluminium (porte interieure)
Aluminiumrahmen (Innentür)
Bastidor de aluminio (puerta interna)

ART. 1225
Copertura in alluminio
Aluminium cover
Gaine de protection en aluminium
Abdeckprofil aus Aluminium
Cobertura de aluminio

ART. 1212
Tappo inferiore per art. 1202
Lower cap for article 1202
Embout bas pour art. 1202
Untere Kappe für Art. 1202
Tapón inferior para art. 1202

ART. 1220
Telaio in alluminio per anta esterna
Aluminium frame (external door)
Châssis en aluminium (porte extérieure)
Aluminiumrahmen (Aussentür)
Bastidor de aluminio (puerta externa)

ART. 1222
Guarnizione per art. 1200
Gasket for art. 1200
Garniture pour art. 1200
Dichtungen für art. 1200
Guarnicion para art. 1200

ART. 1228
Peso in piombo da Kg. 0,200
Lead weight of Kg. 0200
Poids en plomb de Kg. 0,200
Gewicht aus Blei kg 0,200
Peso de plomo de kg. 0,200

ART. 1211
Piastra filettata con viti
Threaded plate with screw
Plaque filetée avec vis
Platte Gewinde mit Stiften
Placa roscada con tornillos

ART. 1204
Scorrevole per anta interna
Slide for internal door
Coulisse pour porte interieure
Schlitten für Innentür
Elem. de deslizamiento (puerta interna)

ART. 1227
Peso in piombo da Kg. 0,100
Lead weight of Kg. 0,100
Poids en plomb de Kg. 0,100
Gewicht aus Blei kg 0,100
Peso de plomo de kg. 0,100

ART. 1221
Piastra filettata con viti
Threaded plate with screw
Plaque filetée avec vis
Platte Gewinde mit Stiften
Placa roscada con tornillos

ART. 1224
Scorrevole per anta esterna
Slide for external door
Coulisse pour porte extérieure
Schlitten für Aussentür
Elem. de deslizamiento (puerta interna)

ART. 1229
Peso in acciaio da Kg. 0,130
Steel weight of Kg. 0,130
Poids en acier de Kg. 0,130
Gewicht aus Stahl kg 0,130
Peso de acero de kg. 0,130

ART. 446
Squadretta con grani
Square with grub screw
Equerre avec vis
Winkel mit Stiften
Escuadra con clavijas

ART. 1206
Fermo
Lockj
Butée
Stopper
Tope

ART. 1215
Dima
Template
Gabarit
Schablone
Plantilla

ART. 445/RT
Riduzione per vetri mm.4
Reduction for glass mm.4
Adaptation pour vitres mm.4
Adapter für Scheiben mm.4
Reducción para cristales mm.4

ART. 1203
Scorrevole
Slide

ART. 1207
Bussola con vte
Bush with screw

ART. 1208
Cavo mt. 2
Cable mt. 2
Cable mt. 2
Kabel mt. 2
Cable mt.2

ART. 763
Bussola filettata con vite
Threaded screw with screw
Douilee filetée avec vis
Scraubbuchse mit Stiften
Casquillo roscado con tornillo

DEFINIZIONE ARTICOLI NECESSARI PER LE VARIE COMPOSIZIONI / LIST OF ARTICLES NECESSARY FOR THE DIFFERENT SYSTEMS

CON ANTA Art.1210 With door art.1210	CON ANTA Art.1220 With door art.1220	ANTE ALLUMINIO STANDARD Aluminium standard doors	CON ANTE IN LEGNO With wood door
Art. 1204/1210/(S?) Art. 1200 Art. 1225 Art. 1210 Art. 445/BG Art. 1284 Art. 1227 Art. 1202 Art. 1228	Art. 1224/1220/(S?) Art. 1200 Art. 1225 Art. 1220 Art. 445/BG Art. 1284 Art. 1227 Art. 1202 Art. 1228	Art. 1204/ TS /... Art. 1200 Art. 1225 Art. 1284 Art. 1227 Art. 1202 Art. 1228 (1229) Art. 1224/TS/... Art. 1200 Art. 1225 Art. 1284 Art. 1227 Art. 1202 Art. 1228	Art. 1204/ L /... Art. 1200 Art. 1225 Art. 1284 Art. 1227 Art. 1202 Art. 1228 (1229) Art. 1204/ L / B /... Art. 1200 Art. 1225 Art. 1284 Art. 1227 Art. 1202 Art. 1228
OPTIONAL	OPTIONAL	OPTIONAL	OPTIONAL
Art. 1219 pag. 273 Art. 1229 pag. 279	Art. 1219 pag. 273 Art. 1229 pag. 279	Art. 1219 pag. 273 Art. 1229 pag. 279	Art. 1219 pag. 273 Art. 1229 pag. 279

GAMMA

Descrizione per ante in alluminio art. 1210

Description for aluminium doors article 1210
Description pour portes en aluminium Art. 1210
Beschreibung der Tür aus Aluminium Art. 1210
Descripcion para puertas de aluminio Art. 1210

BREVETTATO / PATENTED

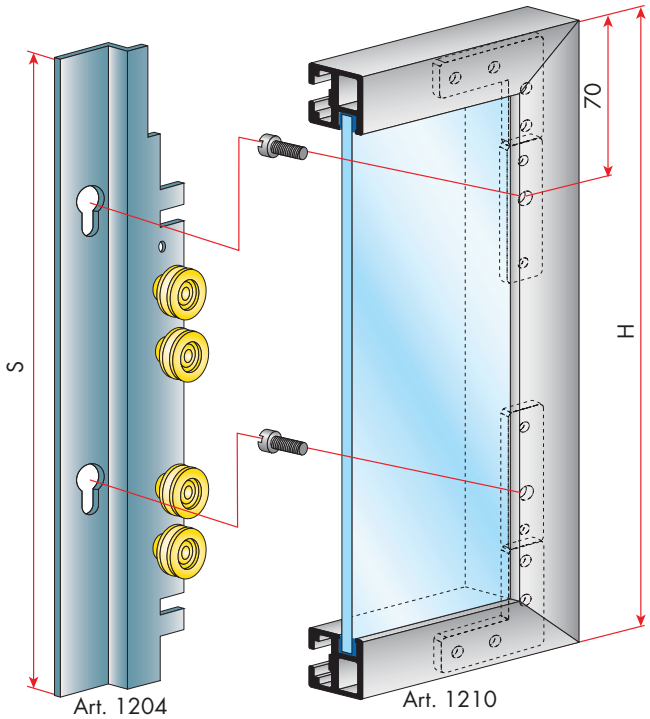

La lunghezza S (Art. 1204) deve essere inferiore o uguale all'altezza dell'anta
Length S (Art. 1204) must measure the same or be shorter than the door height.
La longueur S (Art. 1204) doit être inférieure ou égale à la hauteur de la porte.
Die Länge S (Art. 1204) muss kürzer oder gleich der Türhöhe sein
La longitud S (Art. 1204) debe ser inferior o igual a la altura de la puerta.

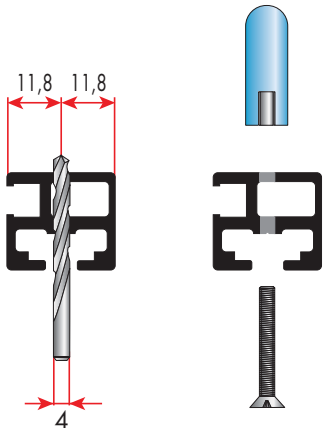

Art. 1210

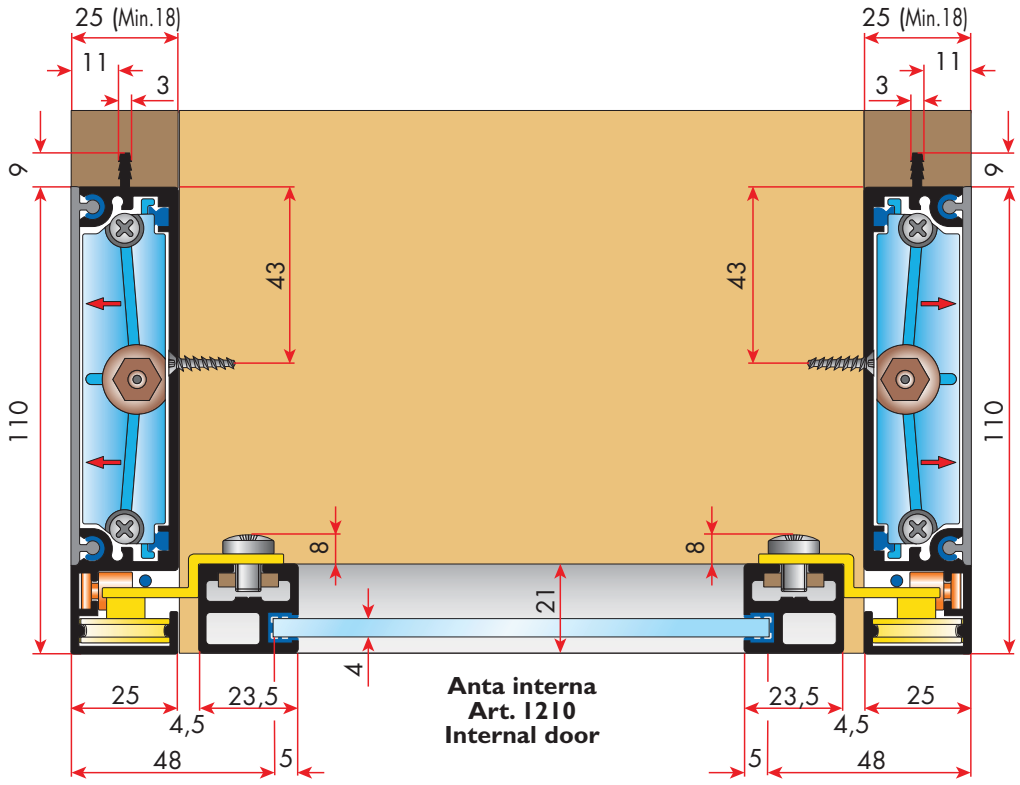

Anta interna
Art. 1210
Internal door

GAMMA

BREVETTATO / PATENTED

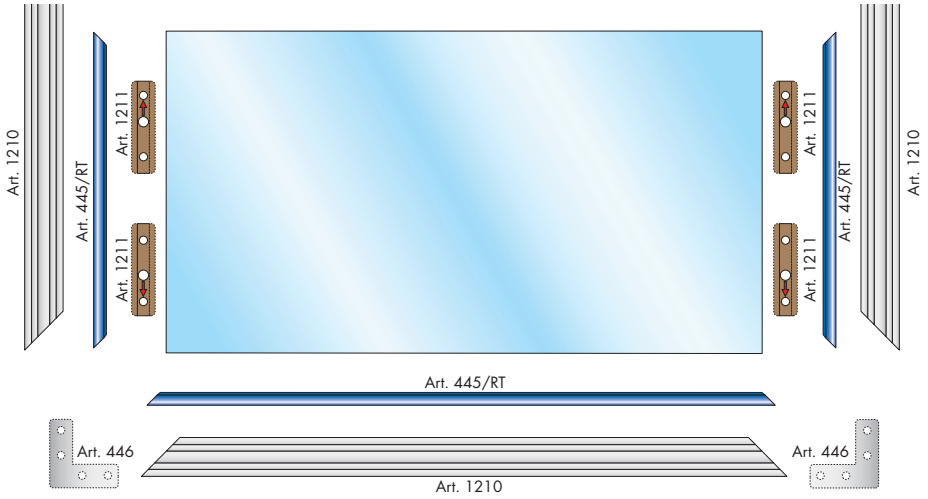

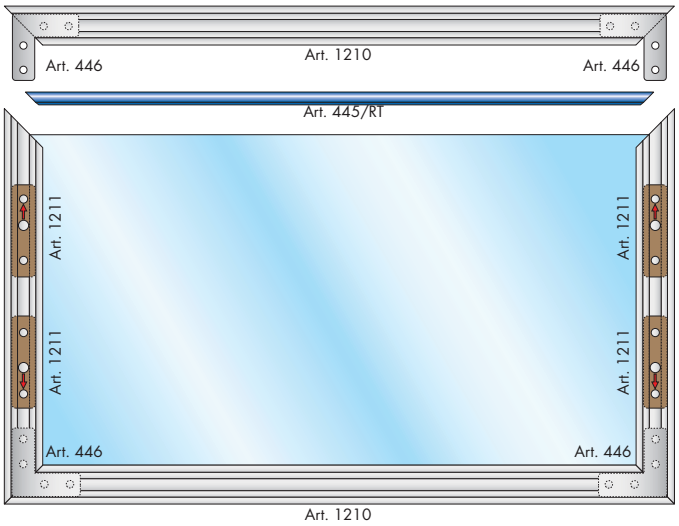

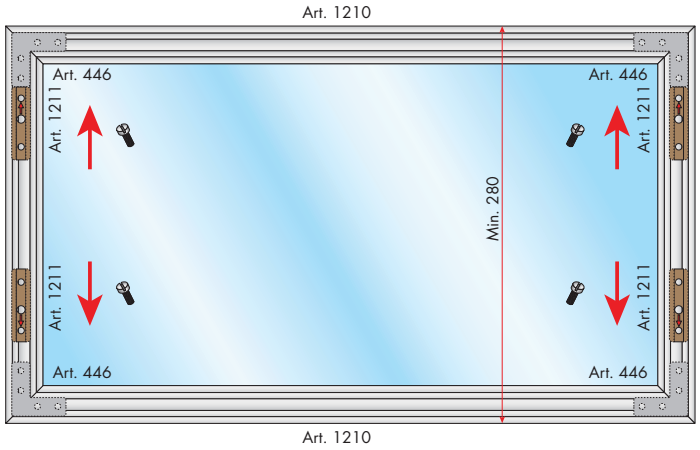

GAMMA

Descrizione per ante in alluminio art. 1220

Description for aluminium doors article 1220
Description pour portes en aluminium Art. 1220
Beschreibung der Tür aus Aluminium Art. 1220
Descripcion para puertas de aluminio Art. 1220

BREVETTATO / PATENTED

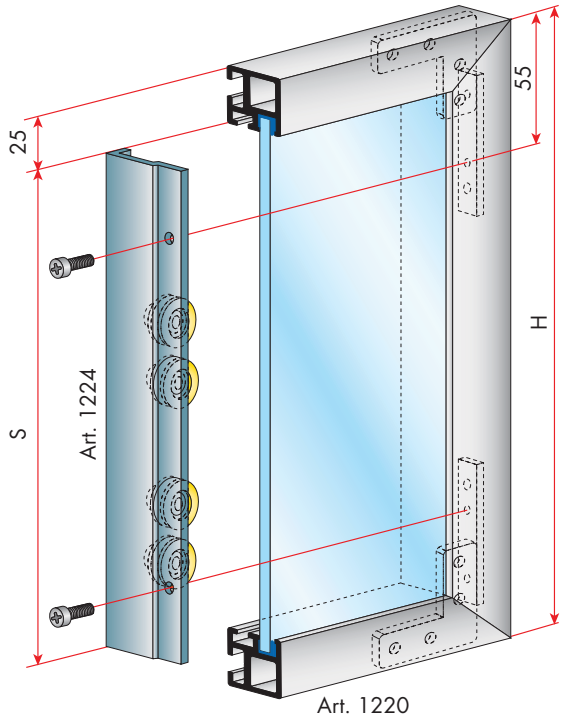

La lunghezza S (Art. 1224) deve essere inferiore all'altezza H di minimo 50 mm.
Length S (Art. 1224) must be 50 mm (minimum) shorter than height H.
La longueur S (Art. 1224) doit être inférieure à la hauteur H d'au moins 50 mm.
Die Länge S (Art. 1224) muss mindestens 50 mm kürzer sein als die Höhe H.
La longitud S (Art. 1224) debe ser inferior 50 mm. (mínimo) respecto a la altura H.

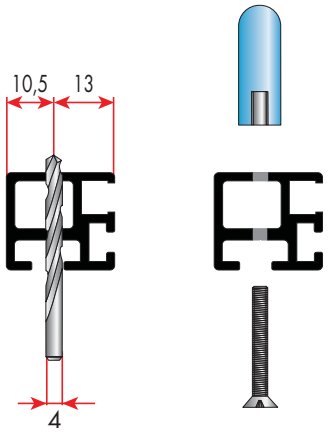

Art. 1220

GAMMA

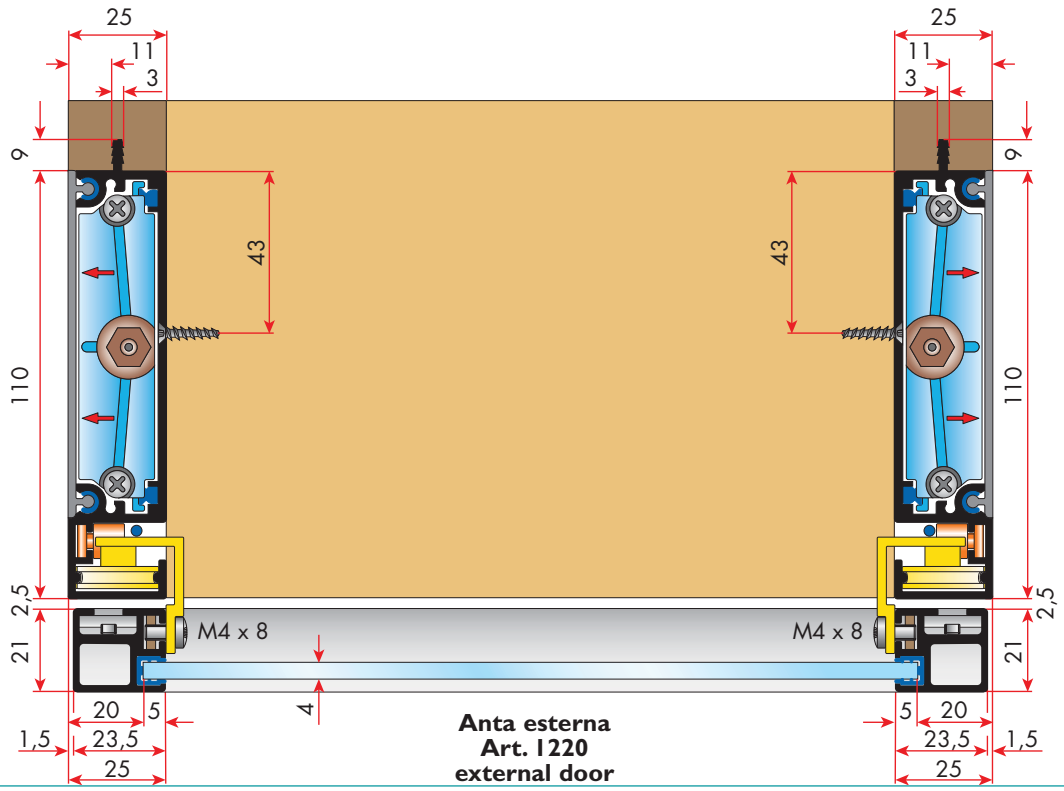

Anta esterna
Art. 1220
external door

BREVETTATO / PATENTED

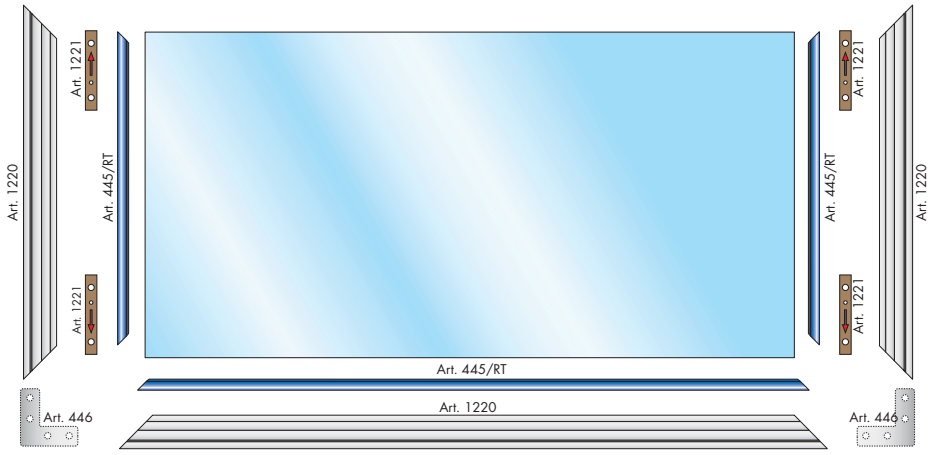

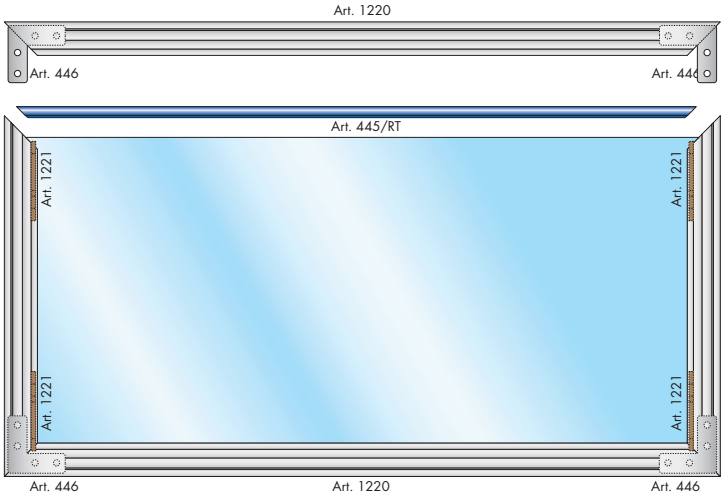

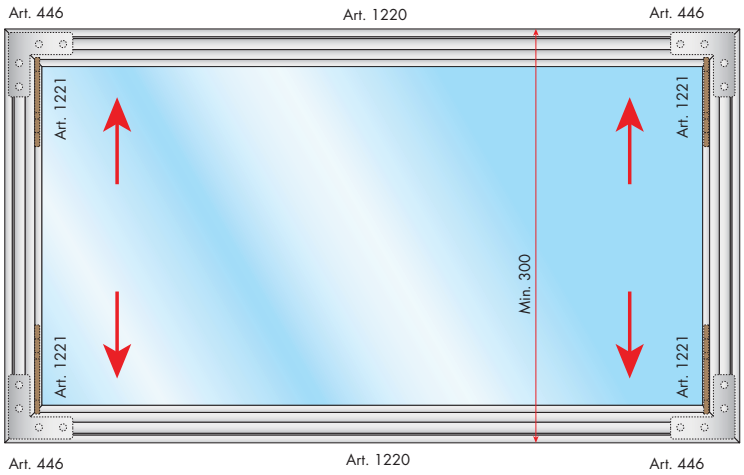

GAMMA

BREVETTATO / PATENTED

Anta interna
Internal door

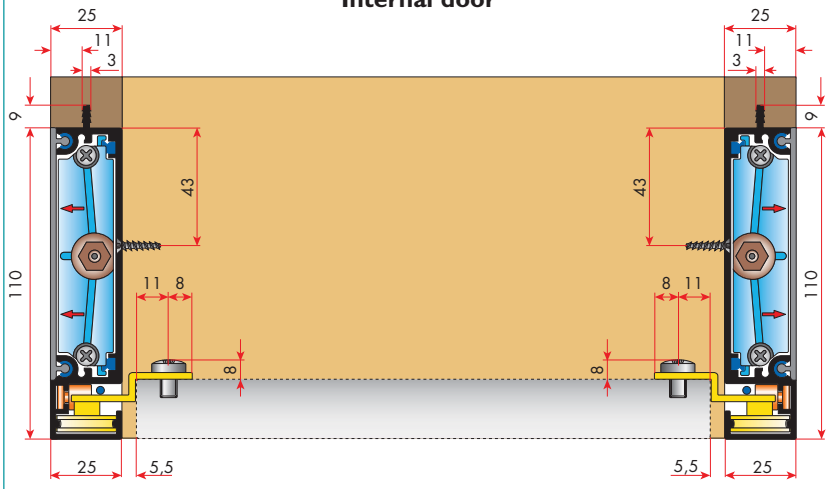

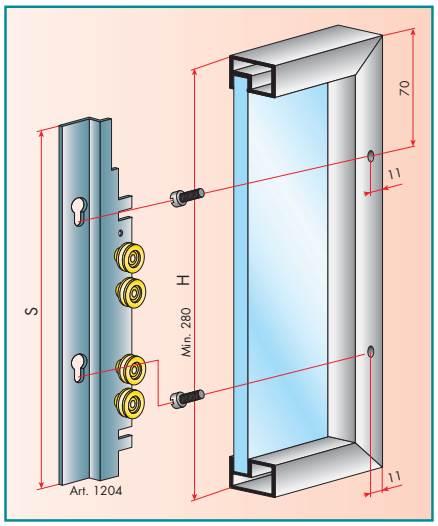

La lunghezza S (Art. 1204) deve essere inferiore o uguale all'altezza dell'anta
Length S (Art. 1204) must measure the same or be shorter than the door height.
La longueur S (Art. 1204) doit être inférieure ou égale à la hauteur de la porte.
Die Länge S (Art. 1204) muss kürzer oder gleich der Türhöhe sein
La longitud S (Art. 1204) debe ser inferior o igual a la altura de la puerta.

Anta esterna
External door

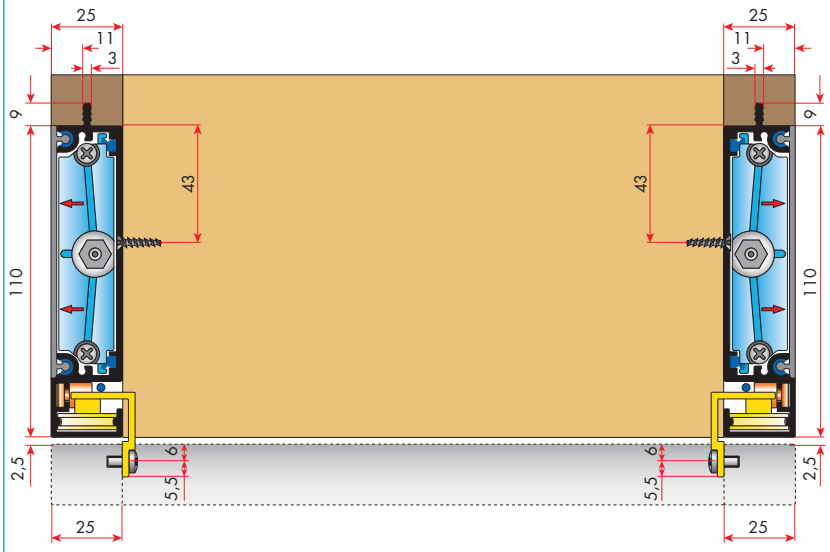

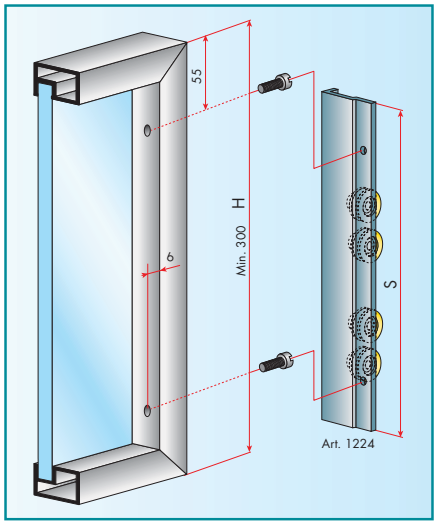

La lunghezza S (Art. 1224) deve essere inferiore all'altezza H di minimo 50 mm.
Length S (Art. 1224) must be 50 mm (minimum) shorter than height H.
La longueur S (Art. 1224) doit être inférieure à la hauteur H d'au moins 50 mm.
Die Länge S (Art. 1224) muss mindestens 50 mm kürzer sein als die Höhe H.
La longitud S (Art. 1224) debe ser inferior 50 mm. (mínimo) respecto a la altura H.

BREVETTATO / PATENTED

Versione standard, anta in legno con art. 1200 a vista e fissaggio standard
Standard version, wooden door with art. 1200 set externally and standard fixing
Version standard, porte en bois avec art. 1200 visible et fixation standard.
Standversion, Holztür mit sichtbarem Art. 1200 und tandardbefestigung
Modelo standard: puerta de madera con art. 1200 vista y fijación standard

Anta interna
Internal door

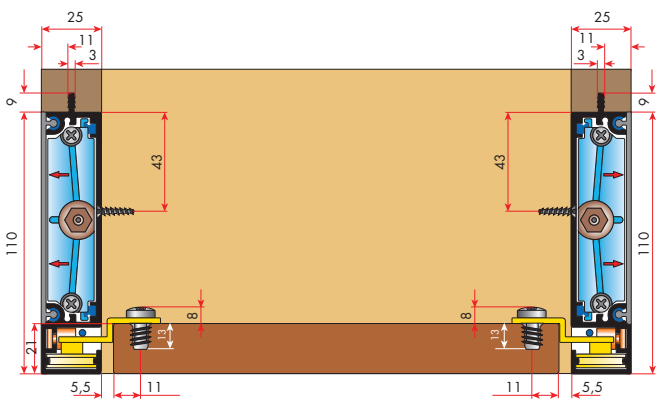

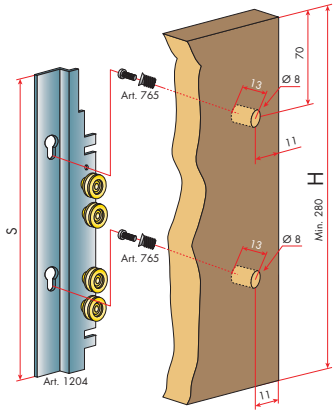

Versione a richiesta, anta in legno con art. 1200 incassati e fissaggio con art.1219 (bussola e vite)
Version on request, wooden door with art. 1200 built-in and fixing with art 1219 (screw and bush)
Version sur commande, porte en bois avec art. 1200 encastrés et fixation avec art.1219 (douille et vis)
Version auf Anfrage, Holztür mit eingefügtem Art. 1200 und Befestigung mit Art.1219
Modelo a pedido: puerta de madera con art. 1200 empotrados y fijación con art.1219 (casquillo y tornillo)

A richiesta

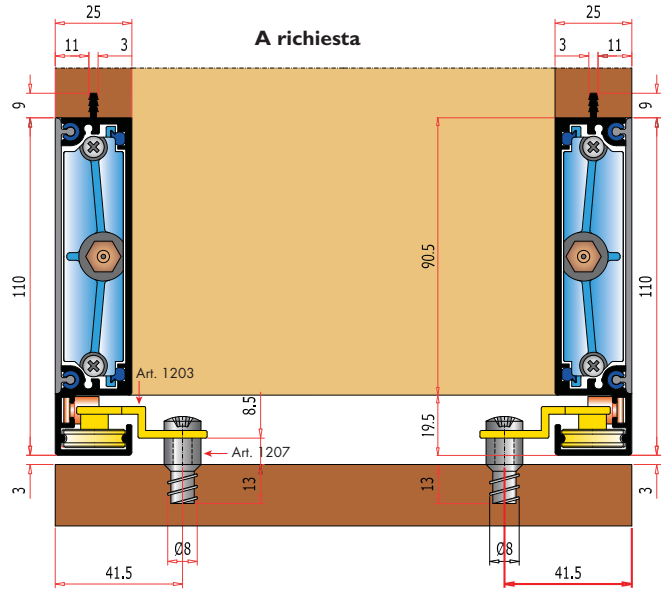

Anta interna
Internal door

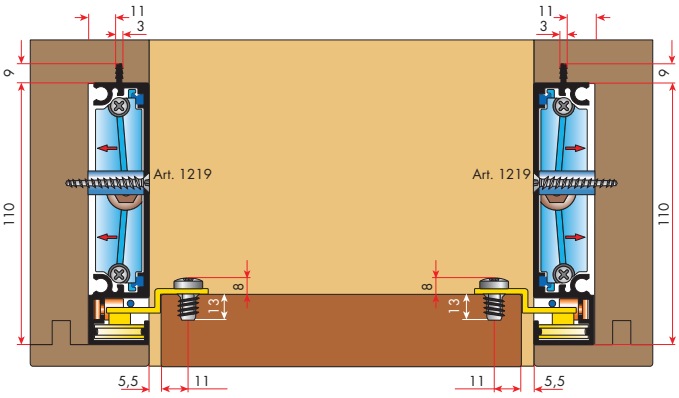

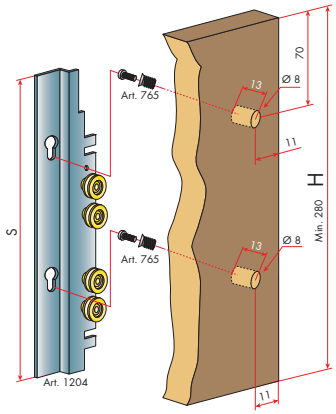

GAMMA

Esempi e tipologie di portate massime per ante di varie misure

Samples and types of maximum carrying weight for differently sized doors
Examples et tipologies de portées maximum pour portes de differentes dimensions
Beispiele und Typologien von maximaler Tragfähigkeit für Türen verschiedener Maßen.
Ejemplos y tipos de capacidades maxima para puertas de varias medidas

BREVETTATO / PATENTED

LEGENDA

P = Contenitore pesi art. 1202
Weight container art.1202

M = Montante art. 1200
Support art.1200

QP= Quantità art. 1228 e 1227
Number art. 1228 and 1227

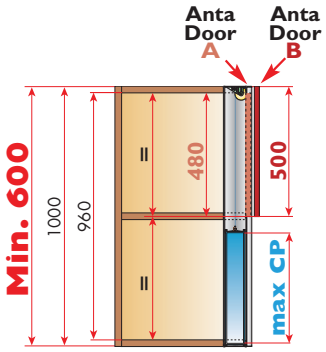

ESEMPIO ANTA "A" - "B"
EXAMPLE DOOR "A" - "B"

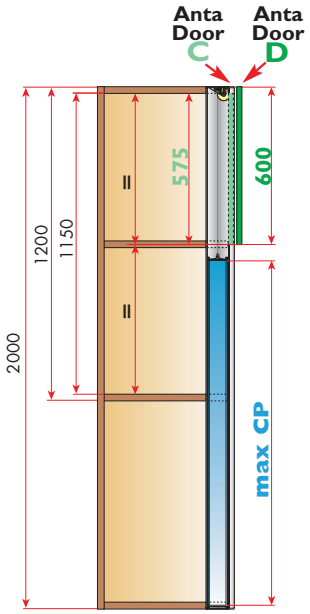

ESEMPIO ANTA "C" - "D"
EXAMPLE DOOR "C" - "D"

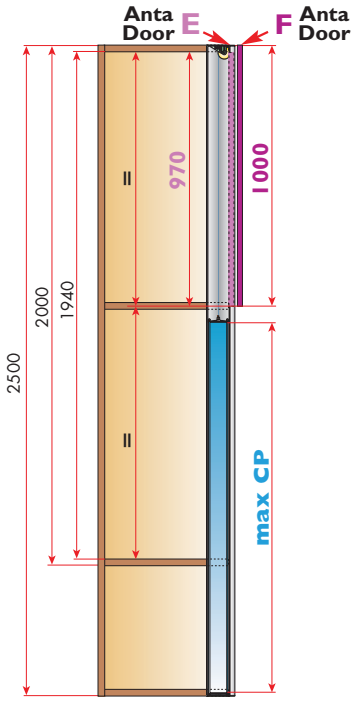

ESEMPIO ANTA "E" - "F"
EXAMPLE DOOR "E" - "F"

ESEMPIO "A" - "B"

Anta / Door "A" : CP = 1000 - 77 - 18 = 905 - 480 = **CP 425**
QP "A" **CP 425** - 10 = Max. 415 (max. n° 23 pesi / *weight* Kg. 0,200)
= Kg. 4,600 per / *for* n° 1 M = Kg. 9,200 per anta / *for door*

Anta / Door "B" : CP = 1000 - 77 - 18 = 905 - 500 = **CP 405**
QP "B" **CP 405** - 10 = Max. 395 (max. n° 22 pesi / *weight* Kg. 0,200)
= Kg. 4,400 per / *for* n° 1 M = Kg. 8,800 per anta / *for door*

ESEMPIO "C" - "D"

Anta / Door "C" : CP = 2000 - 77 - 18 = 1905 - 575 = **CP 1330**
QP "C" **CP 1330** - 10 = Max. 1320 (max. n° 74 pesi / *weight* Kg. 0,200 + n° 1 Kg. 0,100)
= Kg. 14,900 per / *for* n° 1 M = Kg. 29,800 per anta / *for door*

Anta / Door "D" : CP = 2000 - 77 - 18 = 1905 - 600 = **CP 1305**
QP "D" **CP 1305** - 10 = Max. 1295 (max. n° 73 pesi / *weight* Kg. 0,200)
= Kg. 14,600 per / *for* n° 1 M = Kg. 29,200 per anta / *for door*

ESEMPIO "E" - "F"

Anta / Door "E" : CP = 2500 - 77 - 18 = 2405 - 970 = **CP 1435**
QP "C" **CP 1435** - 10 = Max. 1425 (max. n° 80 pesi / *weight* Kg. 0,200 + n° 1 Kg. 0,100)
= Kg. 16,100 per / *for* n° 1 M = Kg. 32,200 per anta / *for door*

Anta / Door "F" : CP = 2500 - 77 - 18 = 2405 - 1000 = **CP 1405**
QP "D" **CP 1405** - 10 = Max. 1395 (max. n° 78 pesi / *weight* Kg. 0,200)
= Kg. 15,600 per / *for* n° 1 M = Kg. 31,200 per anta / *for door*

Calcolo della lunghezza del “min.Cp” e della quantità necessaria di pesi

Calculation of length of “Min. CP” and quantity of weights necessary.
Calcule de la longueur du “Min.CP” et de la quantité nécessaire de pois
Kakulierung der Länge “Min.CP” und des nötingen Gewichts
Cálculo de la longitud del “Min. CP” y de la cantidad necesaria de pesos.

BREVETTATO / PATENTED

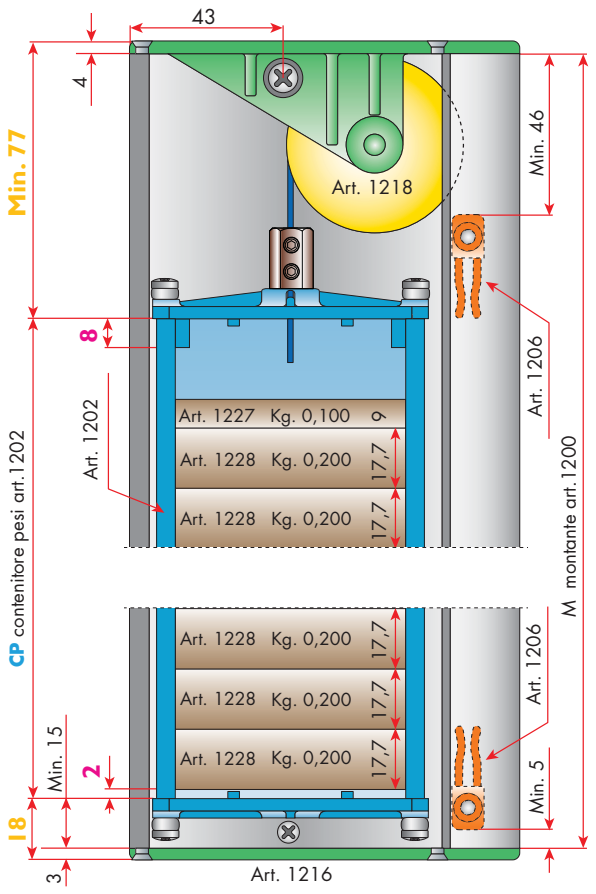

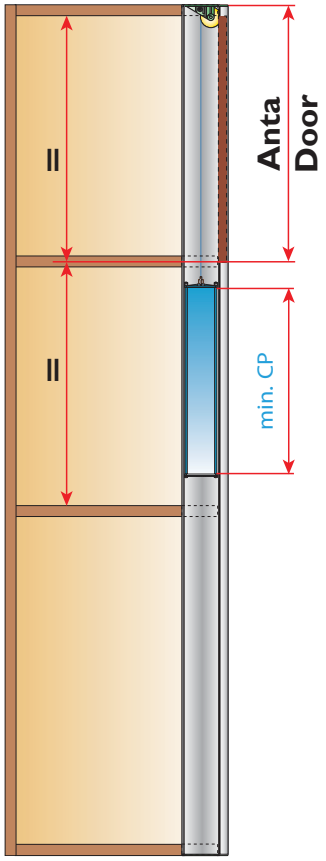

Attenzione
Il peso dell’anta non deve superare i 30 kg (15 kg per contrappeso)
Il mobile deve essere trasportato con i cavi e i pesi smontati

Warning
The weight of the door must not exceed 30 Kg (15 Kg per counterweight)
The piece of furniture must be transported with disassembled cables and weights

Gli esempi fino a qui riportati sono solo indicativi delle misure e dei pesi delle ante. Quindi il peso completo dell’anta (vedi pag. 12 - 13) dovrà essere uguale al peso complessivo del “Min.CP” e dei pesi art. 1228 e art. 1227 (vedi tabella a pag. 14)

These exsamples are indicative only of the door height and weight.The total weight of the door (see pages 12-13) should be the same as the total weight of the “Min.CP” and weights art. 1228 and art. 1227 (see table on page 14)

Les exemples reportés jusqu’ici sont seulement indicatifs des dimensions et des poids des portes. Il faudra donc que le poids total de la porte (voir page 12-13) soit égal au poids total de la boîte “Min.CP”et des poids. art. 1228 et art. 1227 (voir tableau page 14)

Die bis hier aufgeführten Beispiele, sind bezüglich Maßen und Gewichte der Türen nur indikativ.
Daher muss das vollständige Gewicht der Tür (siehe S. 12– 13) dem Gesamtgewicht der “Min.CP“ und der Gewichte entsprechen.Art. 1228 und Art. 1227 (siehe Aufstellung S. 14)

Los ejemplos hasta aquí expuestos son sólo indicativos de las medidas y de los pesos de las puertas.
Por lo tanto, el peso total de la puerta (véase pág. 12 y 13) debe ser igual al peso total del “Min.CP” (contenedor pesos) y de los pesosart. 1228 y art. 1227 (véase tabla de pág. 14)

BREVETTATO / PATENTED

ESEMPIO CON TELAI IN ALLUMINIO ART. 1220 E ART. 1210
Example with aluminium track article 1220 and article 1210

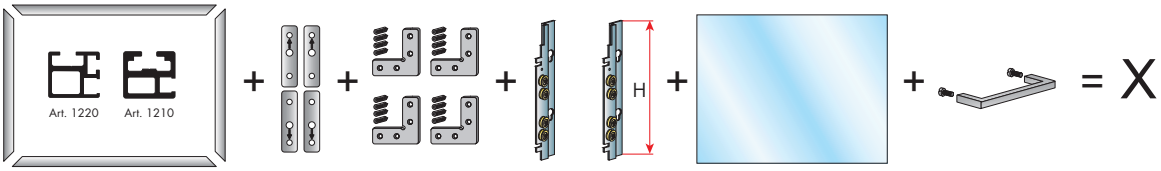

Calcolare il peso dei telai in allluminio art. 1220 o art. 1210, sommare il peso degli accessori art. 1211 o art. 1221e art. 446 più il peso degli scorrevoli (vedi descrizione nella pag. seguente.Calcolare sommando il peso del pannello (vetro o altro) e della maniglia.

Calculate weight of aluminium frames article 1220 or article 1210, add the weight of the accessories article 1211 or article 1221 and article 446 plus the weight of the slides (see description on following page). Calculate by adding the weight of the panel (glass or other) and handle.

Calculer le poids des bâtis en aluminium art. 1220 ou art. 1210, ajouter le poids des accessoires art. 1211 ou art. 1221 et art. 446 plus le poids des coulisses (voir description à la page suivante). Calculer en ajoutant le poids du panneau (verre ou autre) et de la poignée.

Das Gewicht der Aluminiumrahmen Art. 1220 oder Art. 1210 berechnen, das Gewicht der Zubehörteile Art. 1211 oder Art. 1221 und Art. 446 und das Gewicht der Schlitten (siehe Beschreibung auf der folgenden Seite zusammenrechnen. Das Gewicht des Paneels (Glas oder anderes) und des Griffes hinzurechnen.

Calcular el peso de los marcos de aluminio art. 1220 o art. 1210, sumar el peso de los accesorios art. 1211 o art. 1221 y art. 446 más el peso de los elementos de deslizamiento (véase descripción en la siguiente página). Calcular sumando el peso del panel (cristal u otros materiales) y del tirador.

ESEMPIO CON TELAIO IN ALLUMINIO STANDARD
Example with aluminium track standard

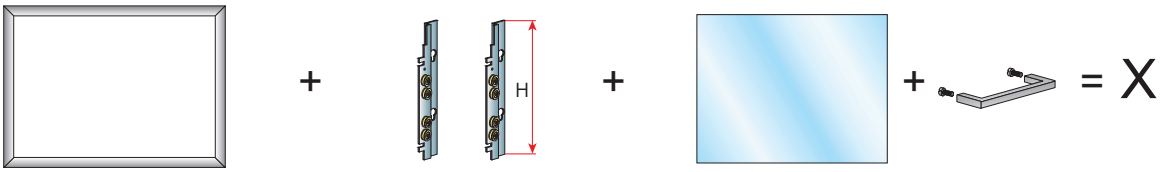

Calcolare il peso del telaio in allluminio standard, sommare il peso degli scorrevoli (vedi descrizione nella pag. seguente.)
Calcolare sommando il peso del pannello (vetro o altro) e della maniglia.

Calculate the weight of the standard aluminium frame, add the weight of the slides (see description on following page). Calculate by adding the weight of the panel (glass of other) and handle.

Calculer le poids du bâti en aluminium standard, ajouter le poids des coulisses (voir description à la page suivante). Calculer en ajoutant le poids du panneau (verre ou autre) et de la poignée.

Das Gewicht des Standardrahmens aus Aluminium berechnen, das Gewicht der Schlitten (siehe Beschreibung auf der folgenden Seite zusammenrechnen. Das Gewicht des Paneels (Glas oder anderes) und des Griffes hinzurechnen.

Calcular el peso del marco de aluminio standard, sumar el peso de los elementos de deslizamiento (véase descripción en la pág. siguiente).
Calcular sumando el peso del panel (cristal u otros materiales) y del tirador.

ESEMPIO CON ANTA IN LEGNO
Example with wood door

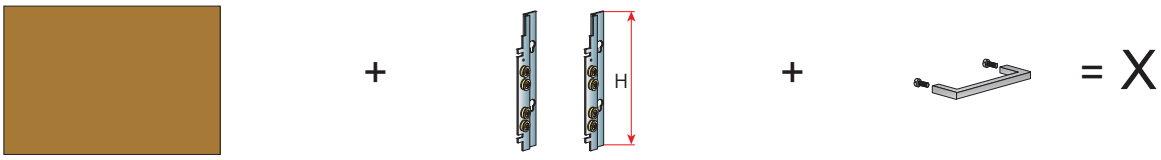

Calcolare il peso dell'anta , sommare il peso degli scorrevoli (vedi escrizione nella pag. seguente.) Calcolare sommando il peso della maniglia.

Calculate the weight of the door, add the weight of the slides (see description on following page). Calculate by adding the weight of the handle.

Calculer le poids de la porte, ajouter le poids des coulisses (voir description à la page suivante). Calculer en ajoutant le poids des poignées.

Das Gewicht der Tür berechnen, das Gewicht der Schlitten (siehe Beschreibung auf der folgenden Seite zusammenrechnen.
Das Gewicht des Griffes hinzurechnen.

Calcular el peso de la puerta, sumar el peso de los elementos de deslizamiento (véase descripción en la pág. siguiente).
Calcular sumando el peso del tirador.

Slide lengths and weights, frames and accessories
Longueur et poids des coulisses, des batis et des accessoires
Länge und Gewicht der Schlitten, Rahmen und Zubehörteile
Largos y pesos de los elementos de deslizamiento, marcos y accesorios

BREVETTATO / PATENTED

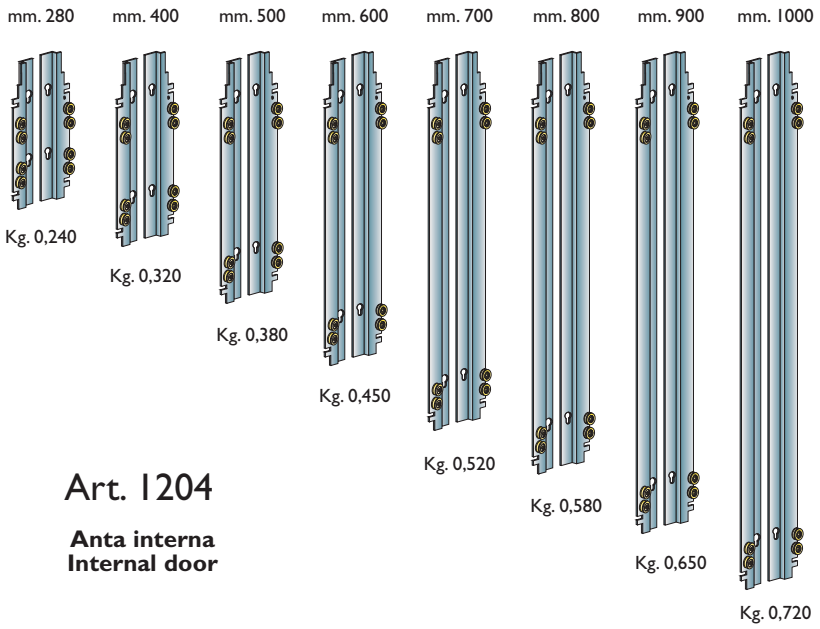

Art. 1204

Anta interna
Internal door

Art. 1210
al mt. Kg. 0,570

Anta interna
Internal door

Art. 1220
al mt. Kg. 0,530

Anta esterna
External door

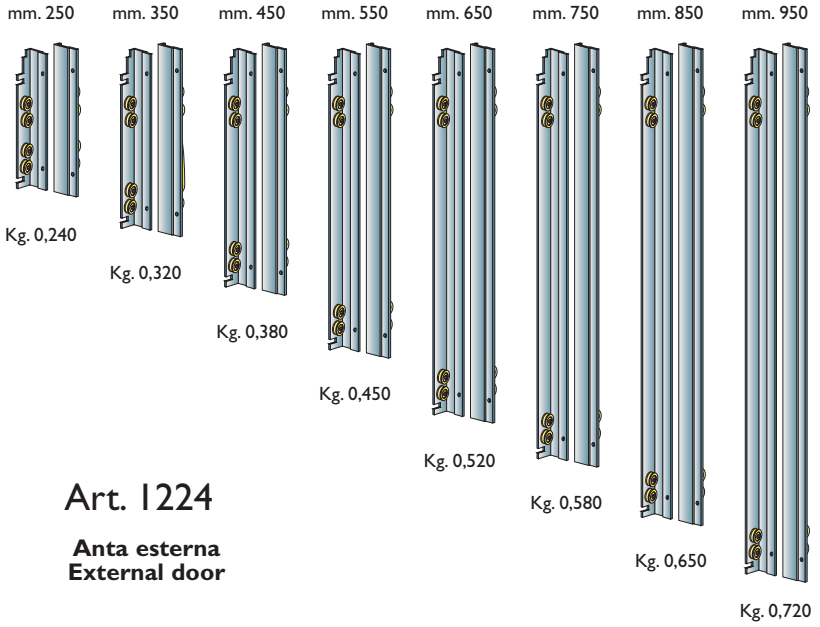

Art. 1224

Anta esterna
External door

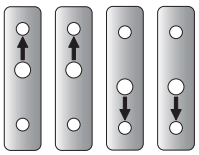

Art. 1211 / Art. 1221

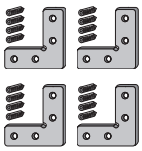

Art. 446

Kg. 0,150

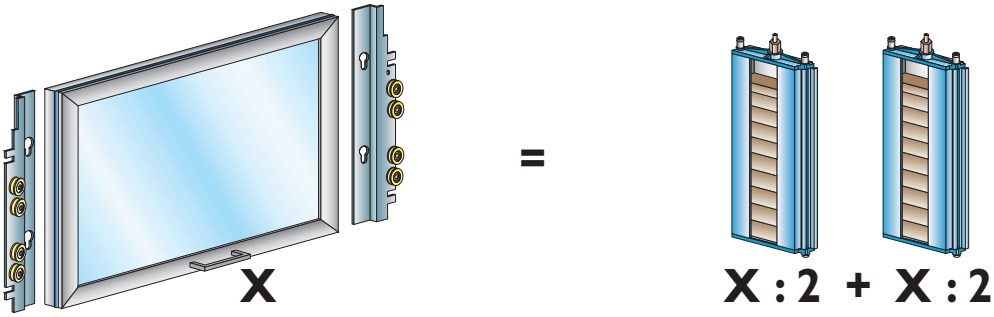

GAMMA

Descrizione lunghezza e peso (art. 1228 - Art. 1227)

Description of lengths and weights (Art. 1228 - Art. 1227)
Description longueur et poids (Art. 1228 - Art. 1227)
Beschreibung Länge und Gewicht (Art. 1228 - Art. 1227)
Descripcion largo y peso (Art. 1228 - Art. 1227)

PESO X : 2 WEIGHTS X : 2	LUNGHEZZA LENGTH "CP" art. 1202	N° PESI n°WEIGHTS Kg. 0,200 Art. 1228	N° PESI n°WEIGHTS Kg. 0,100 Art. 1227
kg. 1,650	mm. 150	n° 7	n° 1
kg. 1,760	mm. 160	n° 8	n° 0
kg. 1,970	mm. 170	n° 9	n° 0
kg. 2,070	mm. 180	n° 9	n° 1
kg. 2,180	mm. 190	n° 10	n° 0
kg. 2,290	mm. 200	n° 10	n° 1
kg. 2,400	mm. 210	n° 11	n° 0
kg. 2,510	mm. 220	n° 11	n° 1
kg. 2,610	mm. 230	n° 12	n° 0
kg. 2,720	mm. 240	n° 12	n° 1
kg. 2,930	mm. 250	n° 13	n° 1
kg. 3,040	mm. 260	n° 14	n° 0
kg. 3,150	mm. 270	n° 14	n° 1
kg. 3,250	mm. 280	n° 15	n° 0
kg. 3,360	mm. 290	n° 15	n° 1
kg. 3,470	mm. 300	n° 16	n° 0
kg. 3,580	mm. 310	n° 16	n° 1
kg. 3,780	mm. 320	n° 17	n° 1
kg. 3,890	mm. 330	n° 18	n° 0
kg. 4,000	mm. 340	n° 18	n° 1
kg. 4,110	mm. 350	n° 19	n° 0
kg. 4,220	mm. 360	n° 19	n° 1
kg. 4,320	mm. 370	n° 20	n° 0
kg. 4,430	mm. 380	n° 20	n° 1
kg. 4,540	mm. 390	n° 21	n° 0
kg. 4,750	mm. 400	n° 22	n° 0
kg. 4,850	mm. 410	n° 22	n° 1
kg. 4,980	mm. 420	n° 23	n° 0
kg. 5,070	mm. 430	n° 23	n° 1
kg. 5,180	mm. 440	n° 24	n° 0
kg. 5,290	mm. 450	n° 24	n° 1
kg. 5,390	mm. 460	n° 25	n° 0
kg. 5,500	mm. 470	n° 25	n° 1
kg. 5,710	mm. 480	n° 26	n° 1
kg. 5,820	mm. 490	n° 27	n° 0
kg. 5,920	mm. 500	n° 27	n° 1
kg. 6,030	mm. 510	n° 28	n° 0
kg. 6,140	mm. 520	n° 28	n° 1
kg. 6,250	mm. 530	n° 29	n° 0
kg. 6,360	mm. 540	n° 29	n° 1
kg. 6,560	mm. 550	n° 30	n° 1
kg. 6,670	mm. 560	n° 31	n° 0
kg. 6,780	mm. 570	n° 31	n° 1
kg. 6,890	mm. 580	n° 32	n° 0
kg. 6,990	mm. 590	n° 32	n° 1
kg. 7,100	mm. 600	n° 33	n° 0
kg. 7,210	mm. 610	n° 33	n° 1
kg. 7,320	mm. 620	n° 34	n° 0
kg. 7,530	mm. 630	n° 35	n° 0
kg. 7,630	mm. 640	n° 35	n° 1
kg. 7,740	mm. 650	n° 36	n° 0
kg. 7,850	mm. 660	n° 36	n° 1
kg. 7,960	mm. 670	n° 37	n° 0
kg. 8,060	mm. 680	n° 37	n° 1
kg. 8,170	mm. 690	n° 38	n° 0
kg. 8,280	mm. 700	n° 38	n° 1

PESO X : 2 WEIGHTS X : 2	LUNGHEZZA LENGTH "CP" art. 1202	N° PESI n°WEIGHTS Kg. 0,200 Art. 1228	N° PESI n°WEIGHTS Kg. 0,100 Art. 1227
kg. 8,490	mm. 710	n° 39	n° 1
kg. 8,600	mm. 720	n° 40	n° 0
kg. 8,700	mm. 730	n° 40	n° 1
kg. 8,810	mm. 740	n° 41	n° 0
kg. 8,920	mm. 750	n° 41	n° 1
kg. 9,030	mm. 760	n° 42	n° 0
kg. 9,140	mm. 770	n° 42	n° 1
kg. 9.340	mm. 780	n° 43	n° 1
kg. 9,450	mm. 790	n° 44	n° 0
kg. 9,560	mm. 800	n° 44	n° 1
kg. 9,670	mm. 810	n° 45	n° 0
kg. 9,770	mm. 820	n° 45	n° 1
kg. 9,880	mm. 830	n° 46	n° 0
kg. 9,990	mm. 840	n° 46	n° 1
kg. 10,100	mm. 850	n° 47	n° 0
kg. 10,310	mm. 860	n° 48	n° 0
kg. 10,410	mm. 870	n° 48	n° 1
kg. 10,520	mm. 880	n° 49	n° 0
kg. 10,630	mm. 890	n° 49	n° 1
kg. 10,740	mm. 900	n° 50	n° 0
kg. 10,840	mm. 910	n° 50	n° 1
kg. 10,950	mm. 920	n° 51	n° 0
kg. 11,060	mm. 930	n° 51	n° 1
kg. 11,270	mm. 940	n° 52	n° 1
kg. 11,380	mm. 950	n° 53	n° 0
kg. 11,480	mm. 960	n° 53	n° 1
kg. 11,590	mm. 970	n° 54	n° 0
kg. 11,700	mm. 980	n° 54	n° 1
kg. 11,810	mm. 990	n° 55	n° 0
kg. 11,910	mm. 1000	n° 55	n° 1
kg. 12,020	mm. 1010	n° 56	n° 0
kg. 12,230	mm. 1020	n° 57	n° 0
kg. 12,340	mm. 1030	n° 57	n° 1
kg. 12,450	mm. 1040	n° 58	n° 0
kg. 12,550	mm. 1050	n° 58	n° 1
kg. 12,660	mm. 1060	n° 59	n° 0
kg. 12,770	mm. 1070	n° 59	n° 1
kg. 12,880	mm. 1080	n° 60	n° 0
kg. 13,080	mm. 1090	n° 61	n° 0
kg. 13,190	mm. 1100	n° 61	n° 1
kg. 13,300	mm. 1110	n° 62	n° 0
kg. 13,410	mm. 1120	n° 62	n° 1
kg. 13,520	mm. 1130	n° 63	n° 0
kg. 13,630	mm. 1140	n° 63	n° 1
kg. 13,730	mm. 1150	n° 64	n° 0
kg. 13,840	mm. 1160	n° 64	n° 1
kg. 14,050	mm. 1170	n° 65	n° 1
kg. 14,160	mm. 1180	n° 66	n° 0
kg. 14,260	mm. 1190	n° 66	n° 1
kg. 14,370	mm. 1200	n° 67	n° 0
kg. 14,480	mm. 1210	n° 67	n° 1
kg. 14,590	mm. 1220	n° 68	n° 0
kg. 14,690	mm. 1230	n° 68	n° 1
kg. 14,800	mm. 1240	n° 69	n° 0
kg. 15,010	mm. 1250	n° 70	n° 0

Sequenza di montaggio contenitore pesi (cp) art. 1202

Assembly of weight container (CP) article 1202
Séquence de montage de la boite des poids art. 1202
Montageablauf der Behälter für Gewichte (CP) Art. 1202
Sequencia de montaje contenedor pesos (CP) art. 1202

BREVETTATO / PATENTED

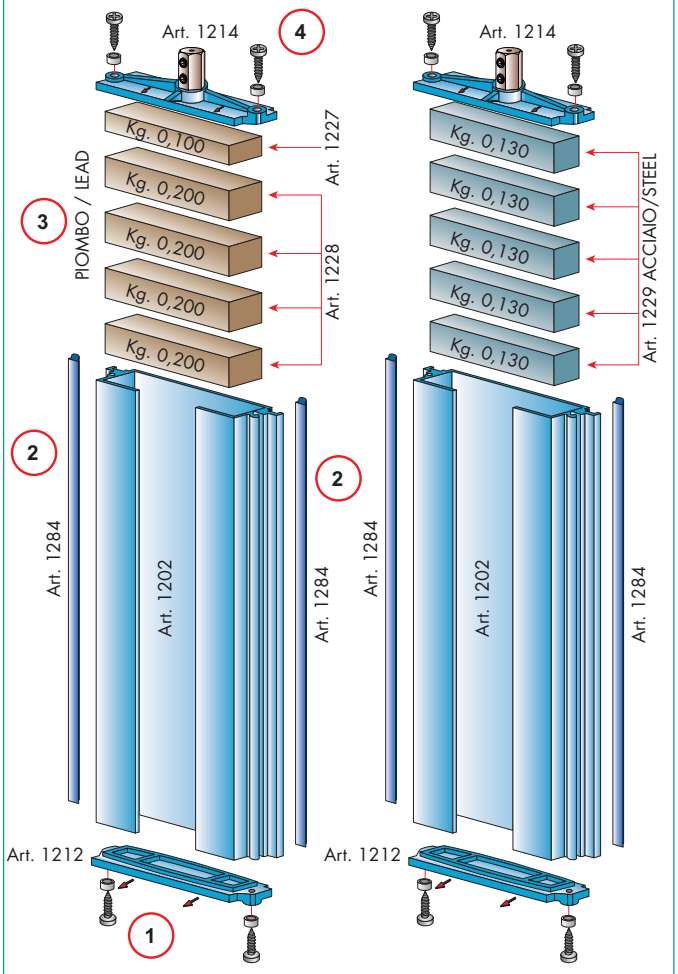

Quando la lunghezza dell'art. 1202 lo permette é possibile togliere o aggiungere pesi per la regolazione dopo il montaggio. O aggiungere pesi in acciaio art. 1229 da Kg. 0,130 e altezza mm. 16

Where the length of article 1202 allows it, weights may be added or eliminated to adjust the door after assembly or steel weights can be used (article 1229, (Kg. 0,130), height 16 mm).

Lorsque la longueur de l'art. 1202 le permet, il est possible d'enlever ou d'ajouter des poids lors du réglage après le montage ou d'utiliser des poids en acier art. 1229 (Kg. 0,130) et hauteur 16 mm.

Wenn die Länge der Art. 1202 es erlaubt, ist es möglich, für die Regulierung nach der Montage, Gewichte hinzuzufügen oder abzunehmen, oder Gewichte aus Stahl Art. 1229 (Kg. 0,130) und Höhen 16 mm zu benutzen.

Cuando el largo del art. 1202 lo permite, es posible remover o añadir pesos para el ajuste después del montaje o usar pesos de acero art. 1229 de (Kg. 0,130) y altura mm. 16

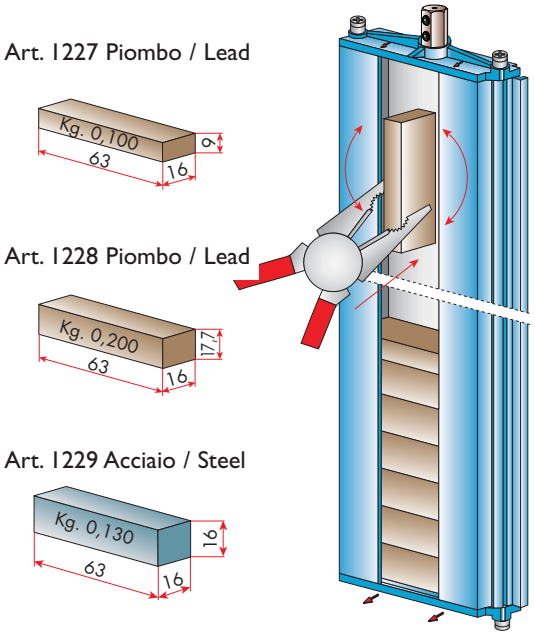

1) Inserire la flangia inferiore art. 1212 con le frecce rivolte verso l'apertura del contenitore art. 1202, quindi serrare le viti.
2) Inserire nelle apposite cavità lo scivolante art. 1284
3) Introdurre i pesi art. 1228 e art. 1227 (secondo necessità) nel contenitore art. 1202
4) Chiudere con la flangia superiore art. 1214 con le frecce rivolte verso l'apertura del contenitore art. 1202, quindi serrare le viti.

1) Insert lower flange article 1212 with arrows facing towards the containerís opening article 1202, screw in screws.
2) Insert slide article 1284 into specific space.
3) Insert weights article 1228 and article 1227 (as required) into container article 1202
4) Close with the upper flange article 1214 with arrows facing towards the containerís opening article 1202, screw in screws.

1) Placer la patte inférieure art. 1212 avec les flèches tournées vers l'ouvertu re de la boîte art. 1202 et serrer les vis.
2) Introduire le coulisseau art. 1284 dans les espaces creux prévus à cet effet.
3) Introduire les poids art. 1228 et art. 1227 (selon les besoins) dans la boîte art. 1202.
4) Refermer avec la patte supérieure art. 1214 avec les flèches tournées vers l'ouverture de la boîte art. 1202 et serrer les vis.
1) Den unteren Flansch Art. 1212 mit dem Pfeil zur Öffnung des Behälters Art. 1202 gerichtet einsetzen und die Schrauben festschrauben.
2) In die entsprechende Spalte den Gleiter Art. 1284 einsetzen.
3) Die Gewichte Art. 1228 und Art. 1227 (je nach Bedarf) in den Behälter Art. 1202 einsetzen.
4) Den oberen Flansch Art. 1214 mit dem Pfeil zur Öffnung des Behälters gerichtet schließen und die Schrauben festschrauben.

1) Introducir la brida inferior art. 1212 con las flechas mirando hacia la aber tura del contenedor art. 1202 y, luego, ajustar los tornillos.
2) Montar el elemento de resbalamiento art. 1284 en las apropiadas ranuras.
3) Introducir los pesos art. 1228 y art. 1227 (según las necesidades) en el con tenedor art. 1202
4) Cerrar con la brida superior art. 1214 con las flechas mirando hacia la abertura del contenedor art. 1202 y, luego, ajustar los tornillos.

BREVETTATO / PATENTED

Fig. A

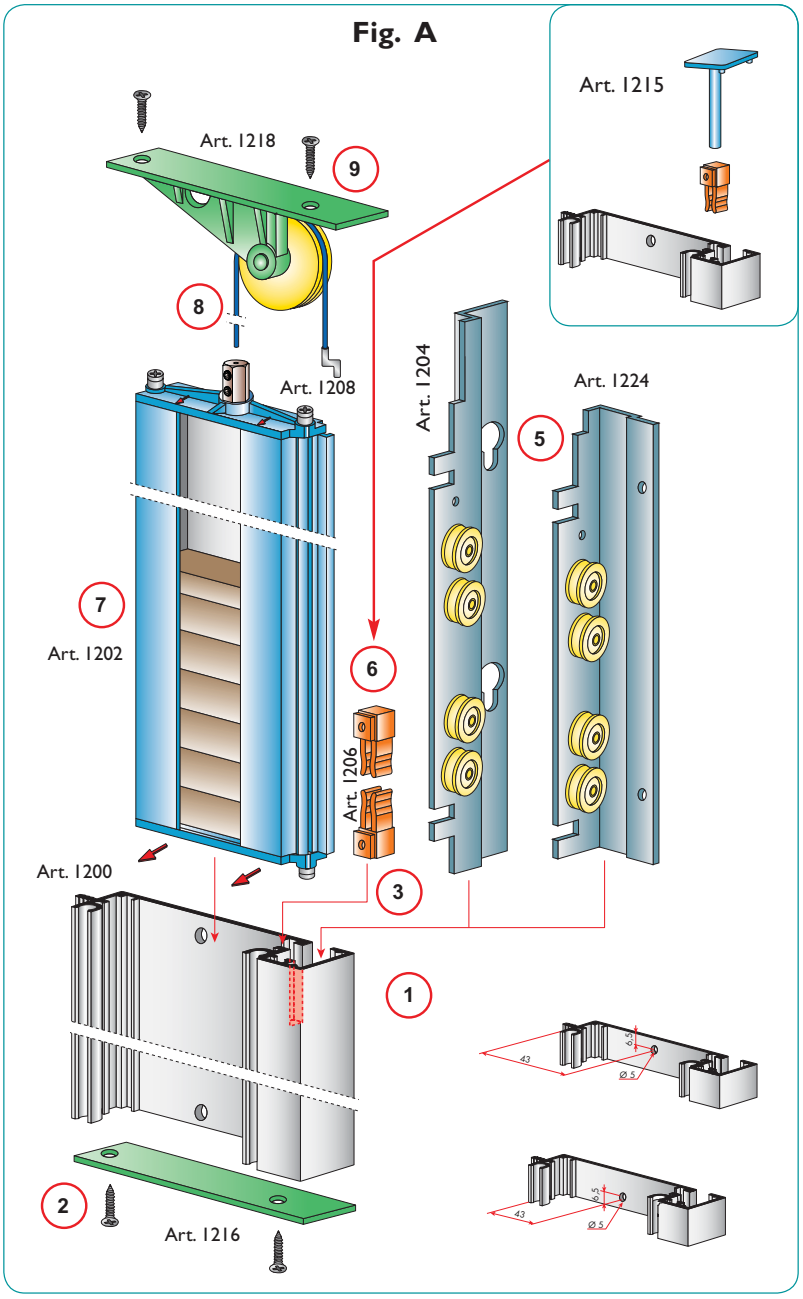

Fig. C

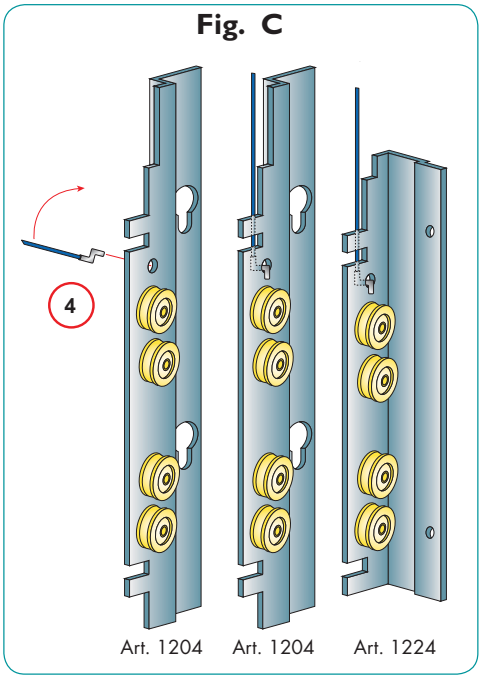

Fig. D

Forti colpi alle ante possono causare il logoramento del cavo d'acciaio

Strong hits at the doors could wear out the steel cable

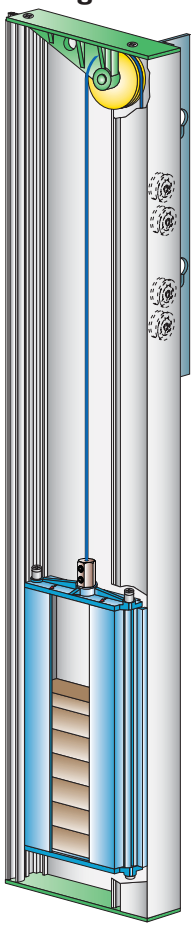

Fig. B

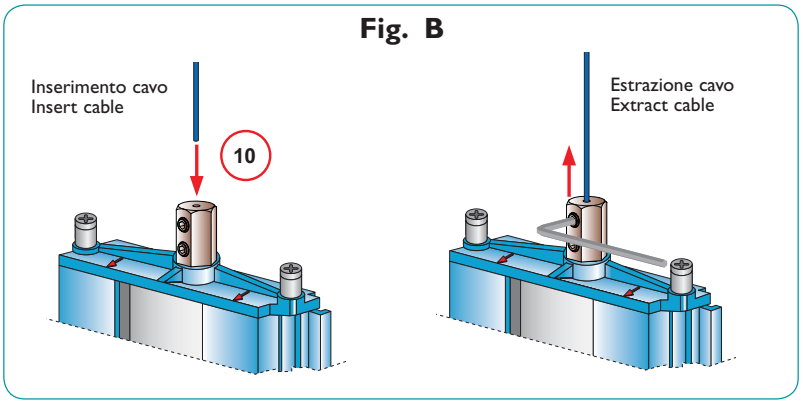

GAMMA

BREVETTATO / PATENTED

1)
Posizionare il montante art. 1200 con la finestra nella parte superiore dove verrà inserita la carrucola art. 1218.
Position support article 1200 with the milled part in the upper section which will house the pulley article 1218.
Positionner le montant art. 1200 avec le fraisage dans la partie haute, là où on introduira la poulie art. 1218.
Das Montageprofil Art. 1200 mit der Fräsung auf der oberen Seite, wo die Rolle Art. 1218 eingesetzt wird, positionieren.
Posicionar el montante art. 1200 con la parte tallada en la parte superior donde debe montarse la polea art. 1218.

2)
Nella parte inferiore inserire avvitando il tappo art.1216.
Insert and screw in cap article 1216 into lower part.
Introduire l'embout art. 1216 dans la partie basse et le visser.
Auf der unteren Seite die Kappe Art. 1216 durch Anschrauben einsetzen.
En la parte inferior, montar y enroscar el tapón art. 1216.

3)
Inserire il fermo art. 1206 nella parte inferiore, con le pinze rivolte verso l'alto
Insert lock article 1206 into lower part, with pincers facing upwards.
Introduire la butée d'arrêt art. 1206 dans la partie basse, avec les pinces tournées vers le haut.
Den Stopper Art. 1206 in den unteren Teil mit den Greifern nach oben einsetzen.
Introducir el tope art. 1206 en la parte inferior con las pinzas mirando hacia arriba.

4)
Agganciare il cavo art. 1208 nello scorrevole come da fig. C.
Hook cable article 1208 into slide as shown in diagram C.
Accrocher le câble art. 1208 dans la coulisse comme indiqué sur la fig. C.
Das Kabel Art. 1208 wie auf Abb. C in den Schlitten einhängen.
Sujetar el cable art. 1208 al elemento de deslizamiento, como muestra la fig. C.

5)
Inserire gli scorrevoli con il cavo art. 1208 montato nel montante art. 1200.
Insert slides with cable article 1208 assembled in support article 1200.
Introduire les coulisses avec le câble art. 1208 monté dans le montant art. 1200.
Die Schlitten mit dem montierten Kabel Art. 1208 in das Montageprofil Art. 1200 einsetzen.
Montar los elementos de deslizamiento con el cable art. 1208 montado en el montante art. 1200.

6)
Inserire il secondo fermo art. 1206 nella parte superiore tramite la dima art. 1215
Insert second block article 1206 into upper part using template article 1215.
Introduire la deuxième butée d'arrêt art. 1206 dans la partie haute à l'aide du gabarit art. 1215.
Den zweiten Stopper Art. 1206 an der oberen Seite mittels der Schablone Art. 1215 einsetzen.
Introducir el segundo retén art. 1206 en la parte superior utilizando la plantilla art. 1215.

7)
Inserire il contenitore "CP" art. 1202 nel montante art. 1200.
Insert"CP" container article 1202 into support article 1200.
Introduire la boîte "CP" art. 1202 dans le montant art. 1200.
Den Behälter „CP" Art. 1202 in das Montageprofil 1200 einsetzen.
Introducir el contenedor "CP" art. 1202 en el montante art. 1200.

8)
Fare scorrere il cavo art. 1208 agganciato allo scorrevole nella carrucola art. 1218.
Hooked to slide the cable article 1208 in pulley article 1218.
Faire glisser le câble art. 1208 qui est accroché à la coulisse dans la poulie art. 1218.
Das am Schlitten eingehängte Kabel Art. 1208 in die Rolle Art. 1218 führen.
Hacer deslizar el cable art. 1208 fijado al elemento de deslizamiento en la polea art. 1218.

9)
Avvitare la carrucola art. 1218 nel montante art. 1200.
Screw pulley article 1218 into support article 1200.
Visser la poulie art. 1218 dans le montant art. 1200.
Die Rolle Art. 1218 im Monteprofil Art. 1200 festschrauben.
Enroscar la polea art. 1218 en el montante art. 1200.

10)
Inserire il cavo art. 1208 nella bussola autobloccante (fig. B), eliminare il cavo in eccesso.
Insert cable article 1208 into self-blocking bush (diagram B), get rid of excess cable.
Introduire le câble art. 1208 dans la douille à blocage automatique (fig. B), éliminer le câble excédent.
Das Kabel Art. 1208 in die selbstblockierende Buchse (Abb. B) führen und das überschüssige Kabel entfernen.
Introducir el cable art. 1208 en el casquillo autobloqueante (fig. B). Eliminar el cable sobrante.

11)
Montante completato fig. D.
Completed support diagram D
Montant terminé de monter fig. D
Vervollständigtes Montageprofil Abb. D
Montante acabado fig. D.

BREVETTATO / PATENTED

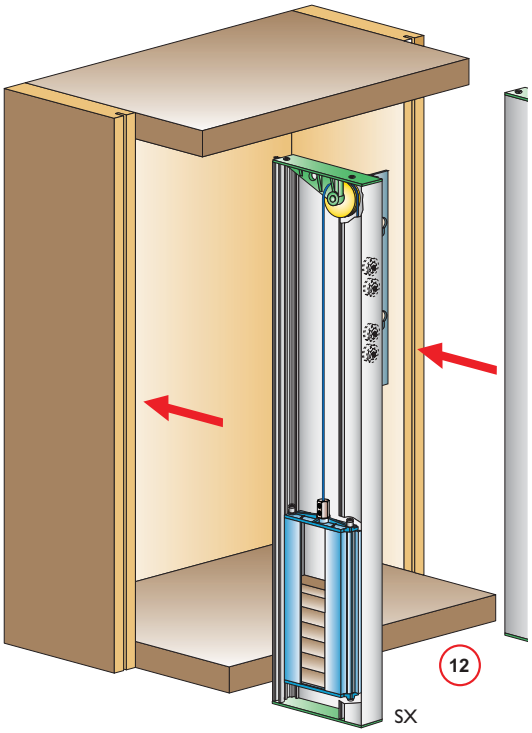

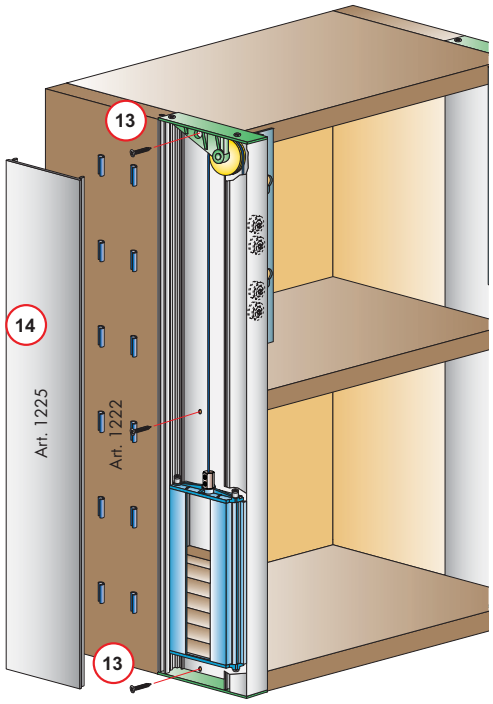

12)

Inserire i montanti DX e SX nella fresata sul fianco del mobile
Insert right and left supports into milled part on side of wardrobe
Introduire les montants droit et gauche dans la rainure fraisée située sur le côté du meuble.
Das Montageprofil rechts und links in die Fräsung an der Seite des Möbels einsetzen.
Introducir los montantes derecho e izquierdo en la parte tallada en el panel lateral del mueble.

13)

Avvitare il montante al top e alla base lateralmente.
Screw support to top and bottom on sides.
Visser latéralement le montant au dessus et à la base.
Das Montageprofil an der Deckplatte und an der Basis seitlich anschrauben.
Enroscar el montante a la tapa y a la base lateralmente.

14)

Montare le apposite guarnizioni art. 1222 nella copertura art. 1225 e inserirla nel montante art. 1200
Assemble gaskets article 1222 with cover article 1225 and insert it into support article 1200
Monter les garnitures art. 1222 dans la gaine art. 1225 que l'on introduira dans le montant art. 1200.
Die entsprechenden Dichtungen Art. 1222 an der Abdeckung Art. 1225 montieren und in das Montageprofil Art. 1200 einfügen.
Montar las apropiadas juntas art. 1222 en la cobertura art. 1225 e introducirla en el montante art. 1200.

BREVETTATO / PATENTED

ANTA INTERNA
Internal door

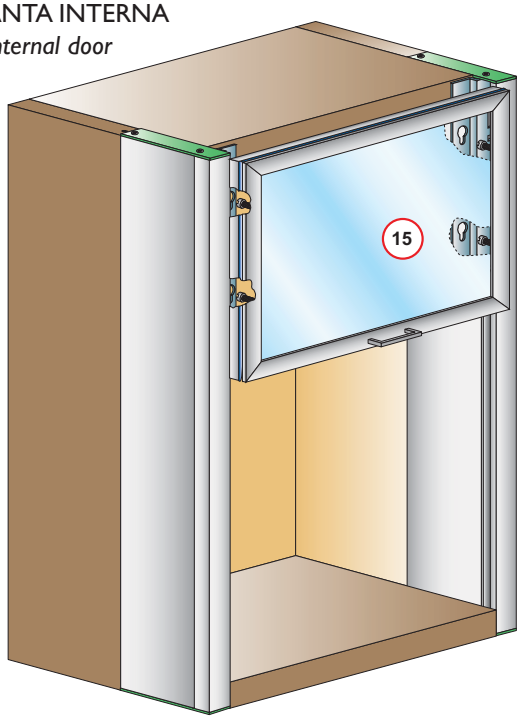

ANTA ESTERNA
External door

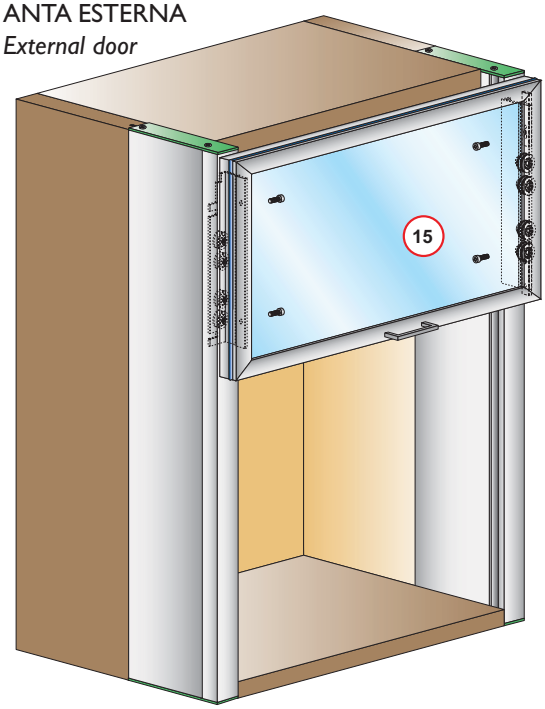

15)

Inserire l'anta con le teste delle viti nelle asole di regolazione degli scorrevoli art. 1204 e serrare le viti
Insert door with screw heads in the regulation slots of slides article 1204 and screw screws.
Introduire la porte avec les têtes des vis dans les trous de réglage des coulisses art. 1204 et serrer les vis.
Die Tür mit den Schraubenköpfen in die Langlöcher für die Regulierung der Schlitten Art. 1204 einsetzen und die Schrauben festschrauben.
Introducir la puerta con las cabezas de los tornillos en los ojales de ajuste de los elementos de deslizamiento art. 1204 y ajustar los tornillos.

15)

Accostare l'anta agli scorrevoli art. 1224 e fissare con le viti
Position door on slides article 1224 and fix in position with screws.
Appuyer la porte aux coulisses art. 1224 et fixer avec les vis.
Die Tür an die Schlitten Art. 1224 ansetzen und mit den Schrauben festschrauben.
Unir la puerta a los elementos de deslizamiento art. 1224 y fijar con los tornillos.

Schema di posizionamento scorrevoli standard

Diagram showing positioning of standard slides
Schéma de positionnement des coulisses standard
Positionierungsplan der Standardschlitten
Esquema de posicionamiento de los elementos de deslizamiento standard

BREVETTATO / PATENTED

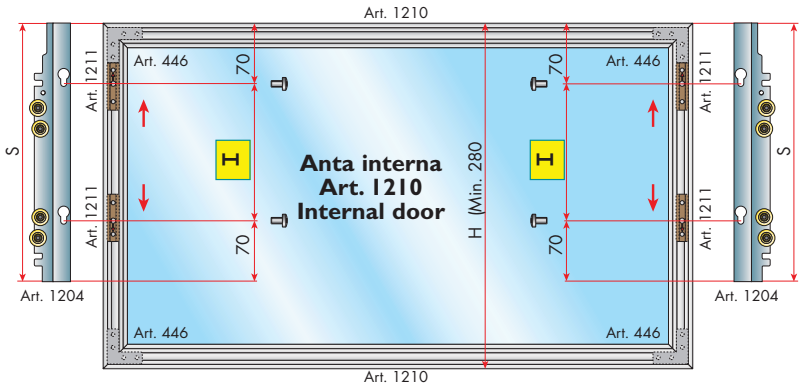

I = 140	H = Min. 280 Max. 399
I = 260	H = Min. 400 Max. 499
I = 360	H = Min. 500 Max. 599
I = 460	H = Min. 600 Max. 699
I = 560	H = Min. 700 Max. 799
I = 660	H = Min. 800 Max. 899
I = 760	H = Min. 900 Max. 999
I = 860	H = Min. 1000 Max.1200

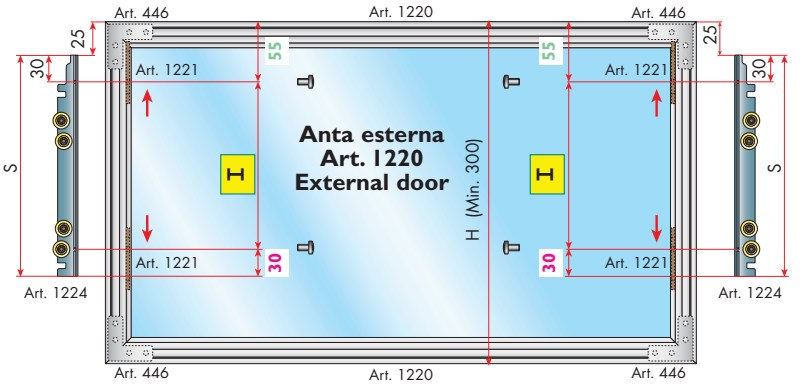

I = 190	H = Min. 300 Max. 399
I = 290	H = Min. 400 Max. 499
I = 390	H = Min. 500 Max. 599
I = 490	H = Min. 600 Max. 699
I = 590	H = Min. 700 Max. 799
I = 690	H = Min. 800 Max. 899
I = 790	H = Min. 900 Max. 999
I = 890	H = Min. 1000 Max.1200

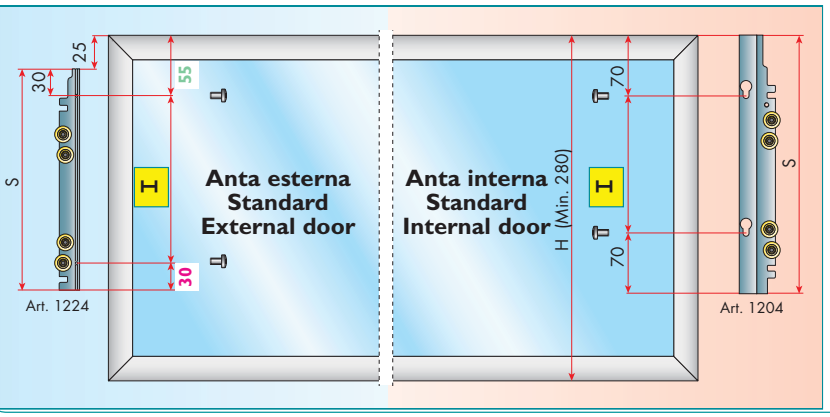

I = 190	H = Min. 300 Max. 399
I = 290	H = Min. 400 Max. 499
I = 390	H = Min. 500 Max. 599
I = 490	H = Min. 600 Max. 699
I = 590	H = Min. 700 Max. 799
I = 690	H = Min. 800 Max. 899
I = 790	H = Min. 900 Max. 999
I = 890	H = Min. 1000 Max. 1200

I = 140	H = Min. 280 Max. 399
I = 260	H = Min. 400 Max. 499
I = 360	H = Min. 500 Max. 599
I = 460	H = Min. 600 Max. 699
I = 560	H = Min. 700 Max. 799
I = 660	H = Min. 800 Max. 899
I = 760	H = Min. 900 Max. 999
I = 860	H = Min. 1000 Max. 1200

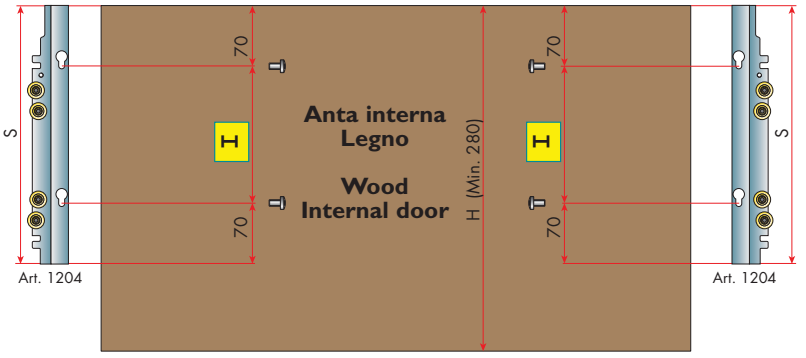

I = 140	H = Min. 280 Max. 399
I = 260	H = Min. 400 Max. 499
I = 360	H = Min. 500 Max. 599
I = 460	H = Min. 600 Max. 699
I = 560	H = Min. 700 Max. 799
I = 660	H = Min. 800 Max. 899
I = 760	H = Min. 900 Max. 999
I = 860	H = Min. 1000 Max.1200

GAMMA

Schema guarniture standard

Diagram showing standard gaskets
Schéma des garnitures standard
Plan der Standardgarnituren
Esquema para las piezas de montaje standard

BREVETTATO / PATENTED

GUARNITURE / COMPLETE KIT — ART. 1202/... ART. 1284/...

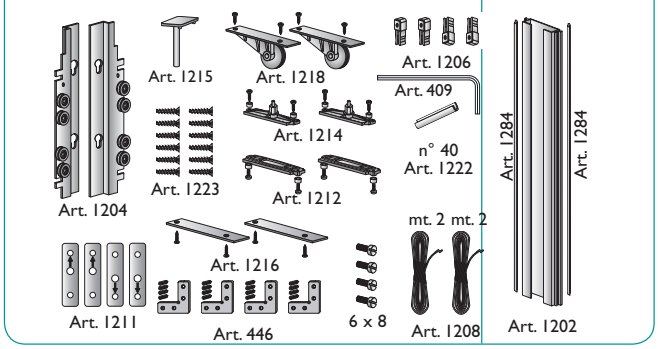

Art.1204/1210/280	Art.1204/1210/700
Art.1204/1210/400	Art.1204/1210/800
Art.1204/1210/500	Art.1204/1210/900
Art.1204/1210/600	Art.1204/1210/1000

GUARNITURE / COMPLETE KIT — ART. 1202/... ART. 1284/...

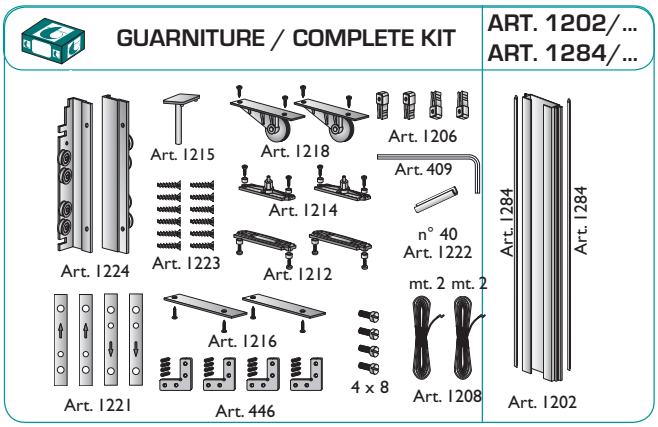

Art.1224/1220/300	Art.1224/1220/700
Art.1224/1220/400	Art.1224/1220/800
Art.1224/1220/500	Art.1224/1220/900
Art.1224/1220/600	Art.1224/1220/1000

GUARNITURE / COMPLETE KIT — ART. 1202/... ART. 1284/...

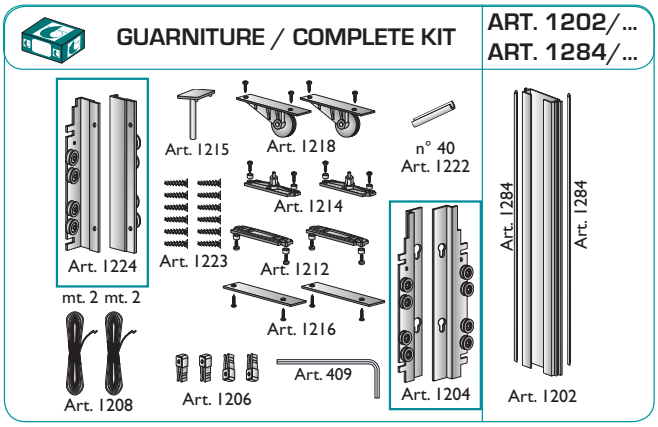

Art.1224/TS/300	Art.1204/TS/280
Art.1224/TS/400	Art.1204/TS/400
Art.1224/TS/500	Art.1204/TS/500
Art.1224/TS/600	Art.1204/TS/600
Art.1224/TS/700	Art.1204/TS/700
Art.1224/TS/800	Art.1204/TS/800
Art.1224/TS/900	Art.1204/TS/900
Art.1224/TS/1000	Art.1204/TS/1000

GUARNITURE / COMPLETE KIT — ART. 1202/... ART. 1284/...

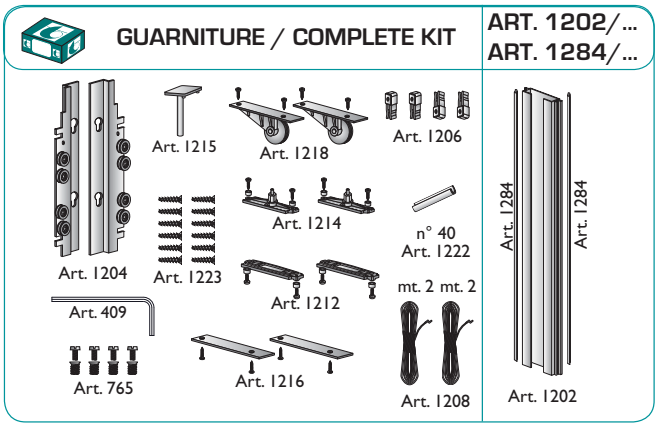

Art.1204/L/280	Art.1204/L/700
Art.1204/L/400	Art.1204/L/800
Art.1204/L/500	Art.1204/L/900
Art.1204/L/600	Art.1204/L/1000

GAMMA

Schema di posizionamento accessori anta doppia
Schéma de positionnement des accessoires de la porte double
Positionierungsplan der Zubehörteile der Doppeltür
Schema di posizionamento accessori anta doppia

BREVETTATO / PATENTED

ANTE INTERNE CON TELAI ART. 1210
INTERNAL DOORS WITH FRAMES ART. 1210

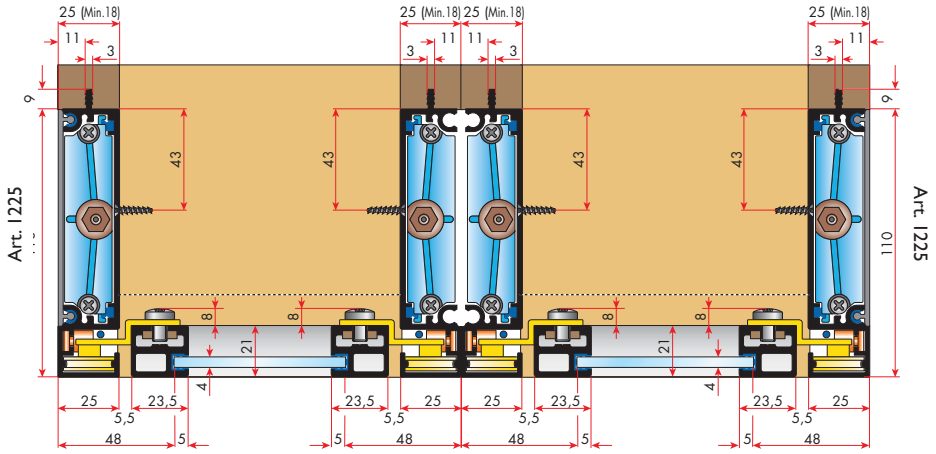

ANTE ESTERNE CON TELAI ART. 1220
EXTERNAL DOORS WITH FRAMES ART. 1220

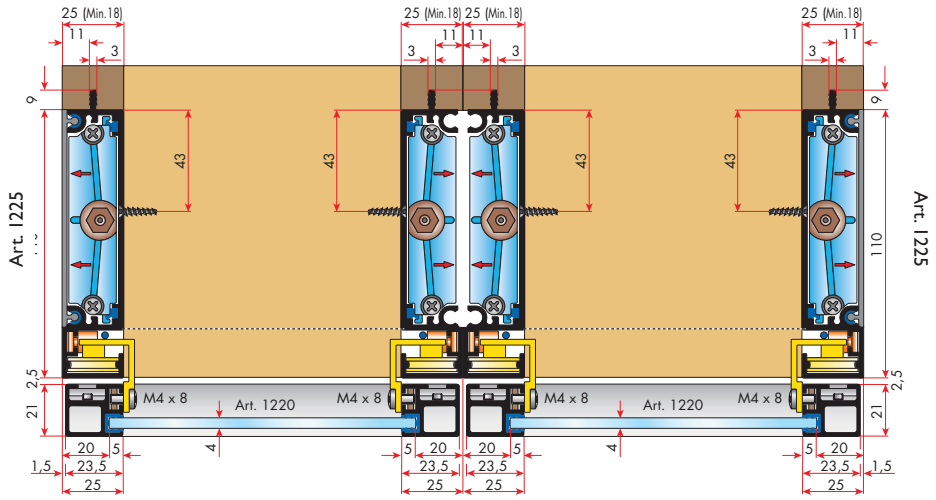

ANTE INTERNE IN LEGNO
INTERNAL WOOD DOORS

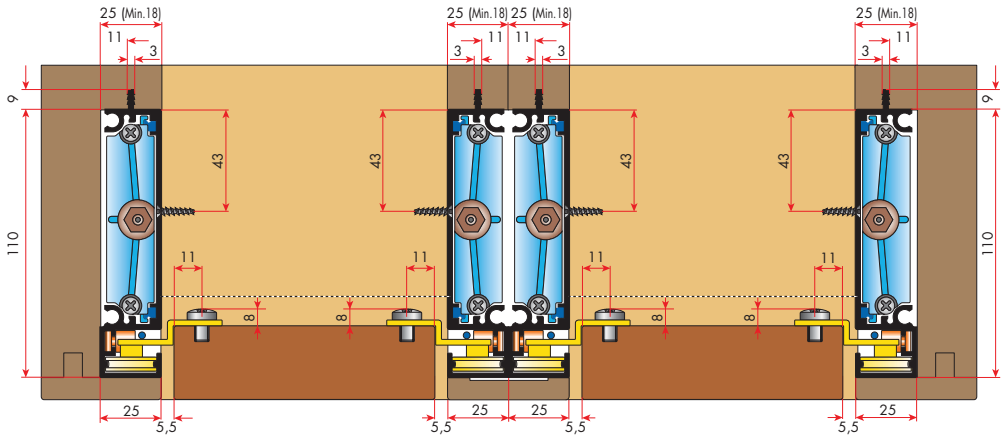

GAMMA

Descrizione misure per mobili con pannelli minimo 18 mm.

Description of wardrobe measurements with minimum panels of 18 mm.
Description dimensions pour meubles avec panneau de 18 mm. minimum.
Beschreibungen und Maßen für Elemente mit Paneelen mind. 18 mm.
Descripcion de las medidas en los muebles con paneles de 18 mm. (como minimo)

BREVETTATO / PATENTED

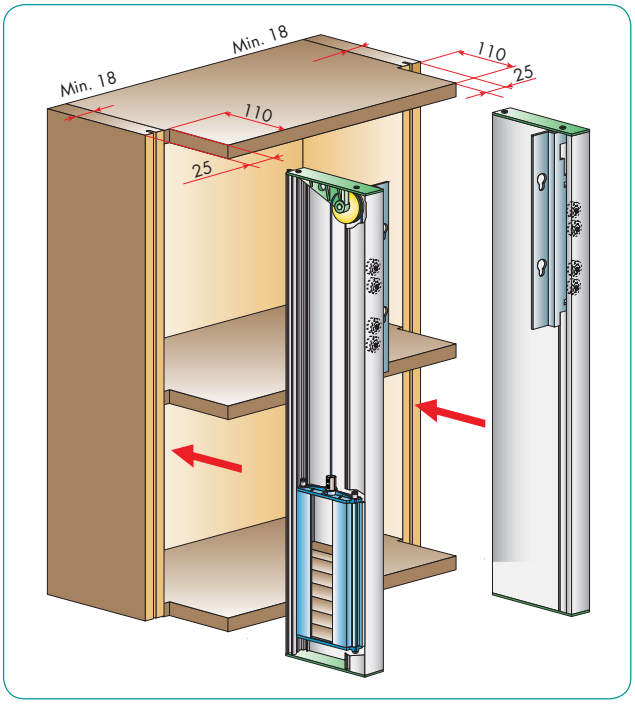

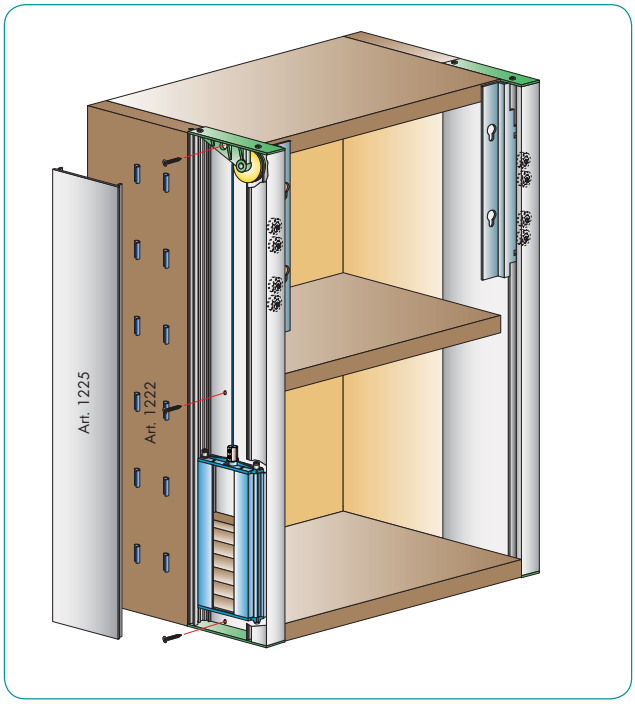

Per mobili con spalla da minimo 18 mm. le viti di fissaggio del montante vanno posizionate in corrispondenza del top, della base e delle mensole eventuali.

Clamping screws of support for wardrobes with shoulder of a minimum of 18 mm. are placed at top, bottom and at height of shelving, if any.

Pour les meubles avec joue de 18 mm. minimum, les vis de fixation du montant doivent être postionnées en corrispondance avec le dessus, la base et les étagères.

Fur Möbel mit Seite Mindestmaß 18 mm., die Befestigungsschrauben des Montageprofils werden in Höhe der Abdeckplatte, der Basis und der eventuellen Konsolen positioniert.

En los muebles con montante de 18 mm. (como minimo), los tornillos de sjeciôn del montante deben posicionarse en corrispondencia de la tapa, de la base y de los eventuales estantes.

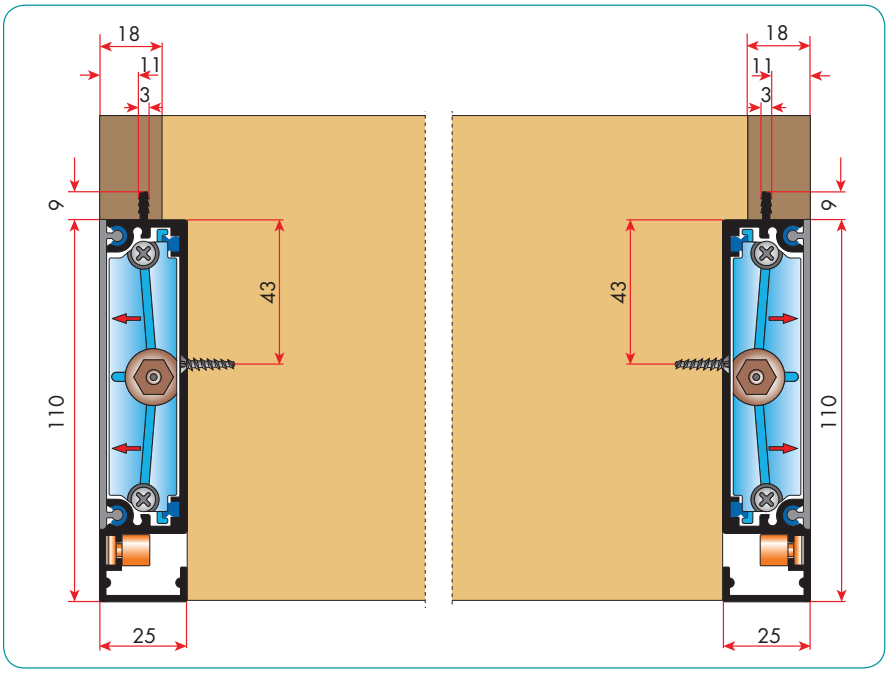

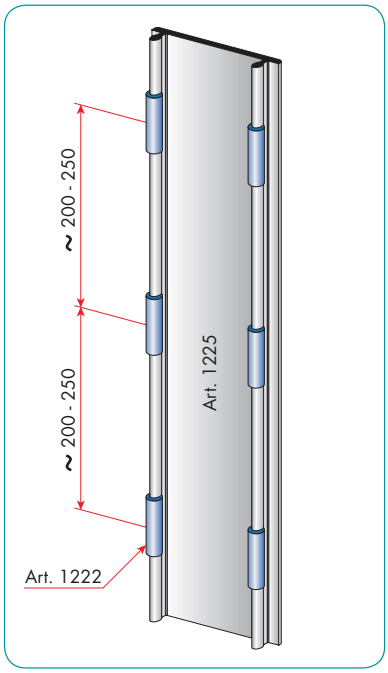

GAMMA