terno® scorrevoli

MADE IN ITALY

INDICE SETTORE ANTE VERTICALI

CONTENTS -INDEX-INHALTSVERZEICHNIS-INDICE

Serie BETA	**da pag. 286 a pag. 299**
Serie GAMMA	**da pag. 300 a pag. 321**
Serie ZETA	**da pag. 322 a pag. 337**

Sistema frontale a due ante interne a scorrimento verticale simultaneo

Front system with two vertical simultaneously sliding doors
Système de façade à deux portes au coulissement vertical simultané
Sistema frontal de dos puertas de deslizamiento vertical simultaneo
Zweitüriges frontsystem mit gleichzeitiger öffnung,

COMPOSIZIONE / COMPOSITION "M"

Larghezza max 2.000 mm.
Peso max delle 2 ante Kg 30

Maximum length 2000 mm
Maximum weight of the 2 doors 30 Kg

BETA

COMPOSIZIONE / COMPOSITION "N"

Larghezza max 2.000 mm.
Peso max delle 2 ante Kg 30

Maximum length 2000 mm
Maximum weight of the 2 doors 30 Kg

ART. 750
Montante in alluminio
Aluminium track
Profilé en aluminium
Aluminiumschiene
Guia de aluminio

ART. 760
Copertura in alluminio
Aluminium cover
Gaine de protection en aluminium
Abdeckprofil aus Aluminium
Cobertura de aluminioj

ART. 770
Telaio in alluminio
Aluminium frame
Châssis en aluminium
Aluminiumrahmen
Bastidor de aluminio

ART. 762
Scorrevole in alluminio
Aluminium slide
Coulisse en aluminium
Aluminiumschlitten
Elemento de deslizamiento de aluminio

ART. 764/10
Fermo
Lock
Butée
Stopper
Tope

ART. 766/10
Tendi - cavo
cable stretching unit
Tendeur de câble
Kabelspanner
Tensor para cable

ART. 768/10
Carrucola
Pulley
Poulie
Leitrolle
Polea

ART. 446
Squadretta con grani
Square with grub screw
Equerre avec vis
Winkel mit Stiften
Escuadra con clavijas

ART. 818
Cavo in acciaio (mt. 3,5)
Cable (mt. 3,5)
Câble (mt. 3,5)
Kabel (mt. 3,5)
Cable (mt. 3,5)

ART. 812
Tappo con viti
Cap with screw
Bouchon avec vis
Abschlußkappe mit Schrauben
Tapon con tornillo

ART. 814
Piastra filettata con viti
Threaded plate with screw
Plaque filetée avec vis
Platte Gewinde mit Stiften
Placa roscada con tornillos

ART. 445/RT
Riduzione per vetri mm. 4
Reduction for glass mm. 4
Adaptation pour vitres mm. 4
Adapter für Scheiben mm. 4
Reducción para cristales mm. 4

ART. 772
Guarnizione di battuta per art. 770
Buffer for art. 770
Garniture de feuillure pour art. 770
Aufschlagdichtung für art. 770
Guarnición de tope para art. 770

ART. 808
Chiave mm. 3
Key 3mm
Clé 3 mm
Schlüssel 3 mm
Llave de 3 mm..

ART. 763
Bussola con vite 6 x 14
Bush with screw 6 x 14
Douilee avec vis 6 x 14
Buchse mit Stiften 6 x 14
Casquillocon tornillo 6 x 14

ART. 894
Guarnizione di battuta
Gasket
Garniture
Dichtung
Guarniciòn

ART. 1223
vite autofilettante 3,5 x 20
3,5 x 20 self-threading screw
Vis-taraud 3,5 x 20
Selbstschneidende Schraube 3,5 x 20
Tornillo autorroscante 3,5 x 20

DEFINIZIONE ARTICOLI NECESSARI PER LE VARIE COMPOSIZIONI
LIST OF ARTICLES NECESSARY FOR THE DIFFERENT SYSTEMS
DÉFINITION DES ARTICLES NÉCESSAIRES POUR LES DIFFÉRENTES COMPOSITIONS
BEZEICHNUNG DER FÜR DIE VERSCHIEDENEN KOMBINATIONEN ERFORDERLICHEN ARTIKEL.
DEFINICION DE LOS ARTICULOS NECESARIOS PARA LAS VARIAS COMPOSICIONES

LUNGHEZZA DELLO SCORREVOLE Art. 762	CON ANTA Art. 770 With door art.770		CON ANTE IN LEGNO With wood door	
SCEGLIERE TRA LE 3 MISURE CHOOSE BETWEEN THE THREE SIZES	**Art. 750** **Art. 760** **Art. 770** **Art. 445/T**	STANDARD	**Art. 750** **Art. 760** **Art. 762/TS**	STANDARD
300 anta/door min. **300** max **379**	**Art. 762/T/770/300**		**Art. 762/L/300**	
380 anta/door min. **380** max **459**	**Art. 762/T/770/380**		**Art. 762/L/380**	
460 anta/door min. **460** max **600**	**Art. 762/T/770/460**		**Art. 762/L/460**	
	Art. 772	OPTIONAL	**Art. 894**	OPTIONAL
DEFINIRE VERSIONI	VERSIONI Y - X		VERSIONI K - D - W - Z	

BETA

Descrizione per ante in alluminio art. 770

Description of aluminium doors article 770
Description pour portes Art. 770
Beschreibung der Tür aus Aluminium Art. 770.
Descripcion para puertas de aluminio Art. 770

BREVETTO DEPOSITATO / PAT PENDING

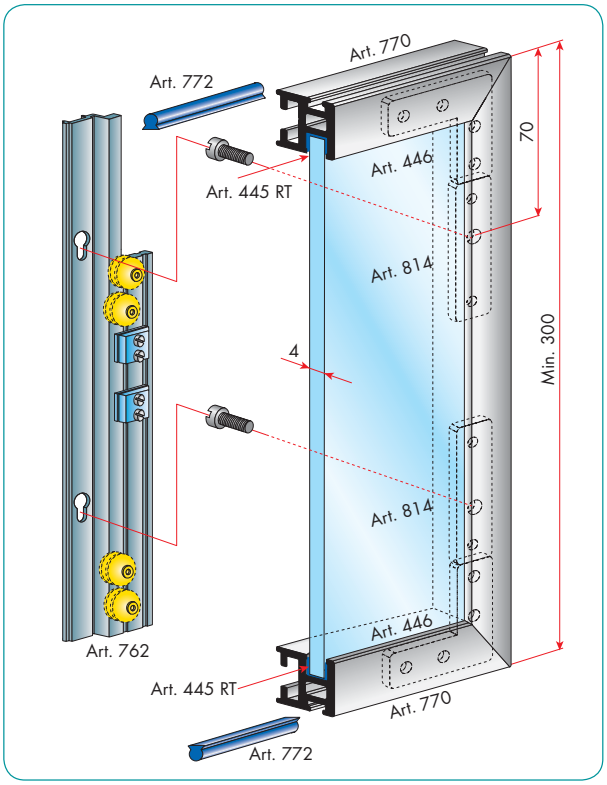

VERSIONE "Y" STANDARD viti M6 x 8
STANDARD "Y"VERSION screws M6 x 8
VERSION "Y" STANDARD vis M6 x 8
STANDARDVERSION "Y" schraube M6 x 8
MODELO "Y" STANDARD tornillos M6 x 8

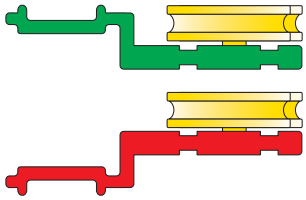

VERSIONE "X" A RICHIESTA viti M6 x 10
UPON REQUEST "X"VERSION screws M6 x 10
SUR COMMANDE "X"VERSION vis M6 x 10
AUF ANFRAGE "X" schraube M6 x 10
MODELO "X"A PEDIDO tornillos M6 x 10

DEFINIRE ALL'ORDINE IL TIPO DI VERSIONE RICHIESTA
WHEN ORDERING, SPECIFY THE TIPE PREFERRED
PRECISER À LA COMMANDE LE TYPE DE VERSION DEMANDEE
BEI DER BESTELLUNG DIE GEWÜNSCHTE VERSION ANGEBEN.
EN EL PEDIDO INDICAR EL TIPO DE MODELO DESEADO.

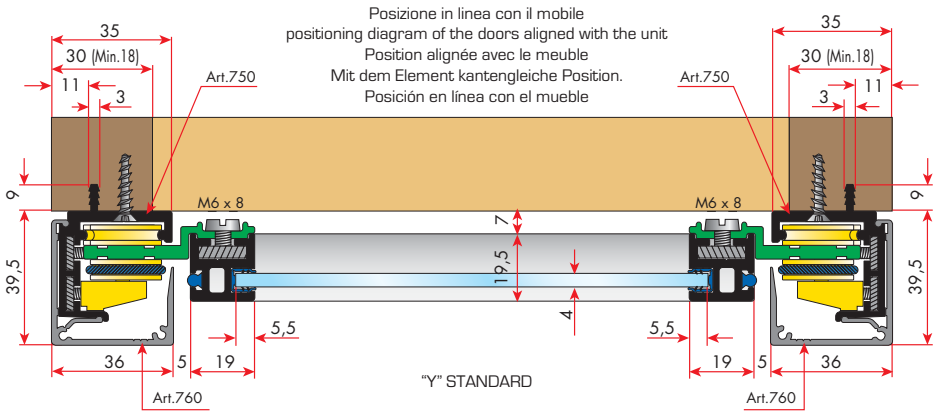

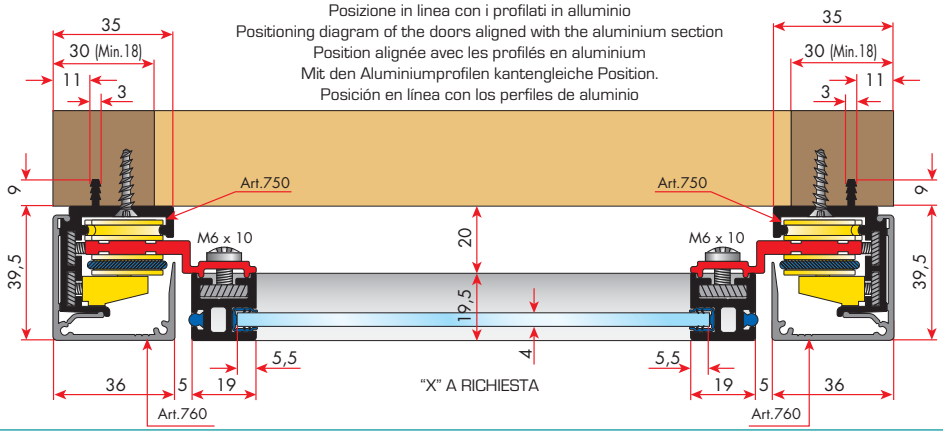

BETA

BREVETTO DEPOSITATO / PAT PENDING

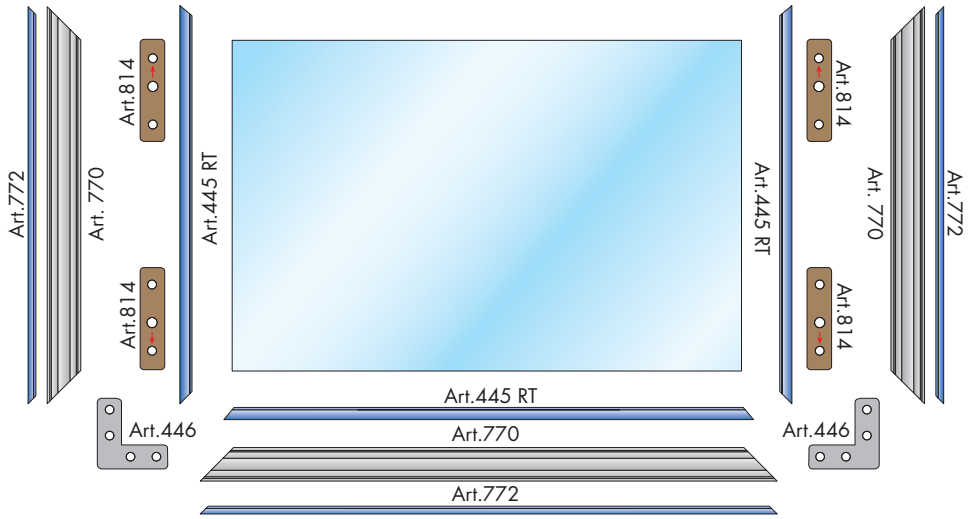

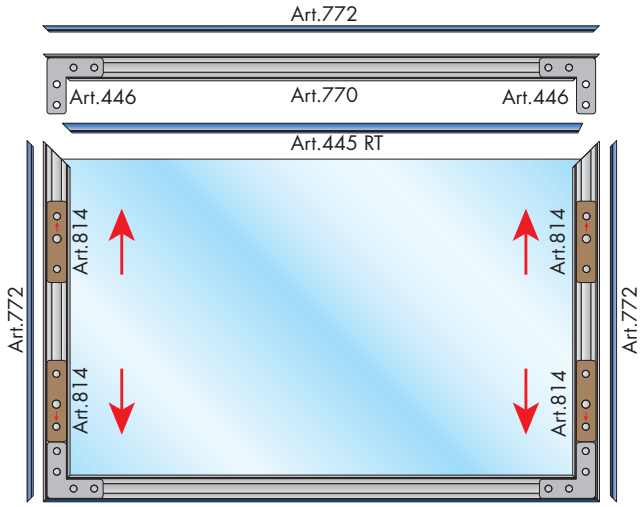

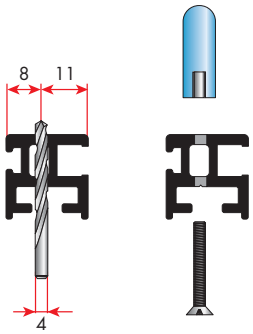

Art. 770

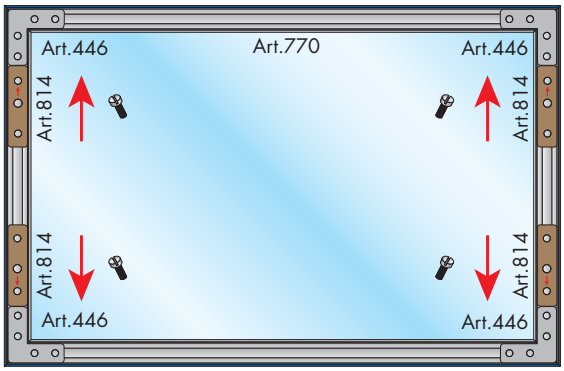

POSIZIONARE L'ARTICOLO 814
CON LE FRECCE RIVOLTE
ALL'ESTERNO DELL'ANTA

POSITION ART. 814 WITH ARROWS
POINTING TOWARDS THE DOOR
EXTERNAL SIDE

POSITIONNER L'ARTICLE 814 AVEC LES
FLECHES TOURNEES VERS L'EXTERIEUR
DE LA PORTE

DEN ARTIKEL 814 MIT DEN PFEILEN
NACH AUßEN DER TÜR GERICHTET
POSITIONIEREN

COLOQUE EL ARTÍCULO 814 CON LAS
FLECHAS MIRANDO HACIA EL
EXTERIOR DE LA PUERTA

BETA

Schema di posizionamento scorrevoli con misure standard (300 - 380 - 460)

Diagram for positioning of slides of standard sizes (300 - 380 - 460)
Schéma de positionnement des éléments coulissants en dimensions standard(300 - 380 - 460)
Plan für die Positionierung der Schlitten mit Standardmaß (300 - 380 - 460)
Esquema de posicionamiento para elementos dr deslizamiento de medidas estàndares (300 - 380 - 460)

POSIZIONAMENTO VITI PER ANTA SUPERIORE
POSITIONING OF SCREW FOR UPPER DOOR / POSITIONNEMENT DES VIS POUR PORTE SUPERIEURE
POSITIONIERUNG SCHRAUBEN FUR OBERE TUR / POSICIONAMIENTO TORNILLOS PARA PUERTA SUPERIOR

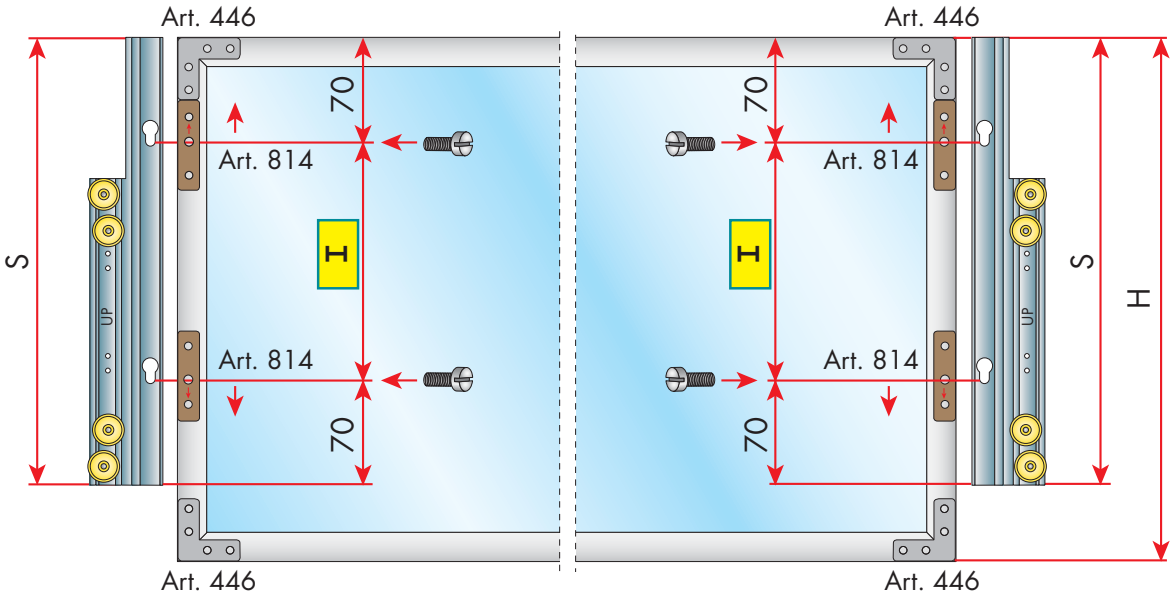

Art. 762/T/770/300	I = 160	H = min. 300 max 379
Art. 762/T/770/380	I = 240	H = min. 380 max 459
Art. 762/T/770/460	I = 320	H = min. 460 max 600

POSIZIONAMENTO VITI PER ANTA INFERIORE
POSITIONING OF SCREW FOR LOWER DOOR / POSITIONNEMENT DES VIS POUR PORTE SUPERIEURE
POSITIONIERUNG SCHRAUBEN FUR UNTERE TUR / POSICIONAMIENTO TORNILLOS PARA PUERTA INFERIOR

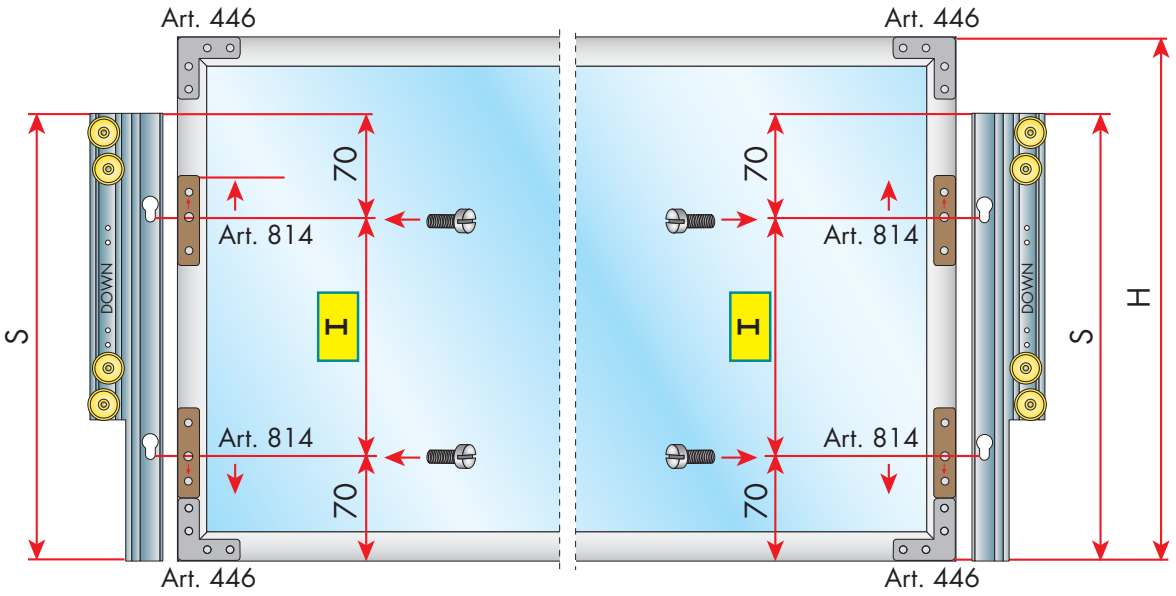

BETA

Descrizione guarniture standard per art. 770

Description of standard gaskets for article 770
Description garnitures standard pour art. 770
Beschreibung der Standardgarnitur für Art. 770.
Descripcion de la pizas de montaje standard para art. 770

ART. 762/T/770/300

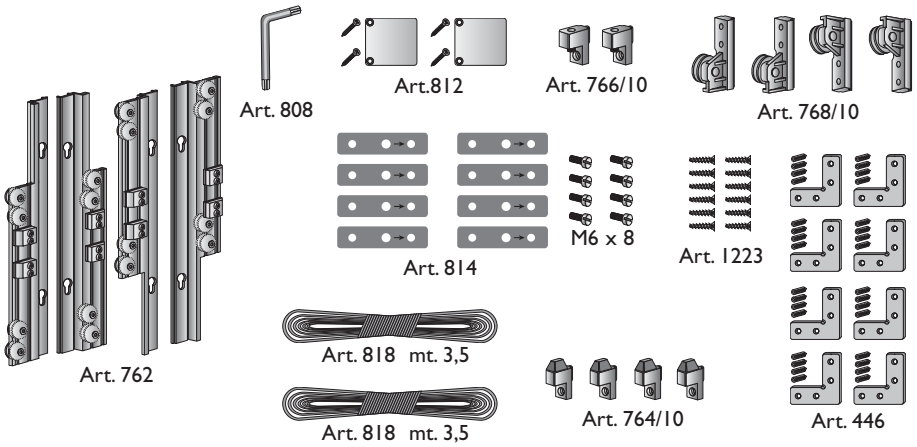

ART. 762/T/770/380

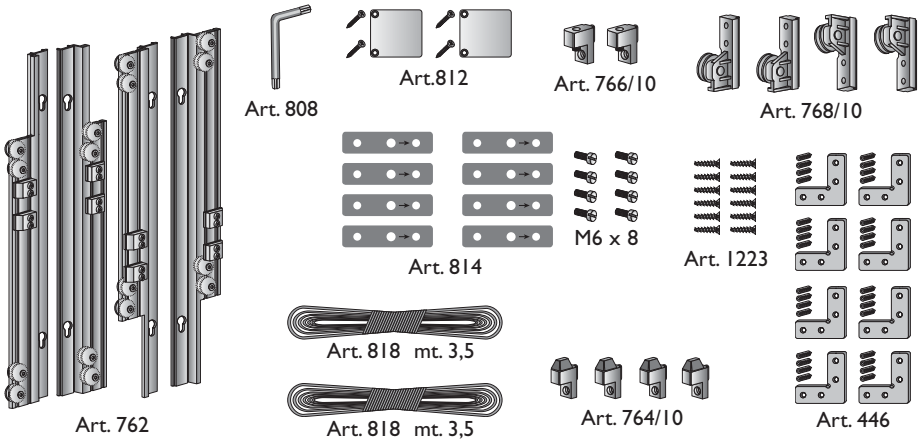

ART. 762/T/770/460

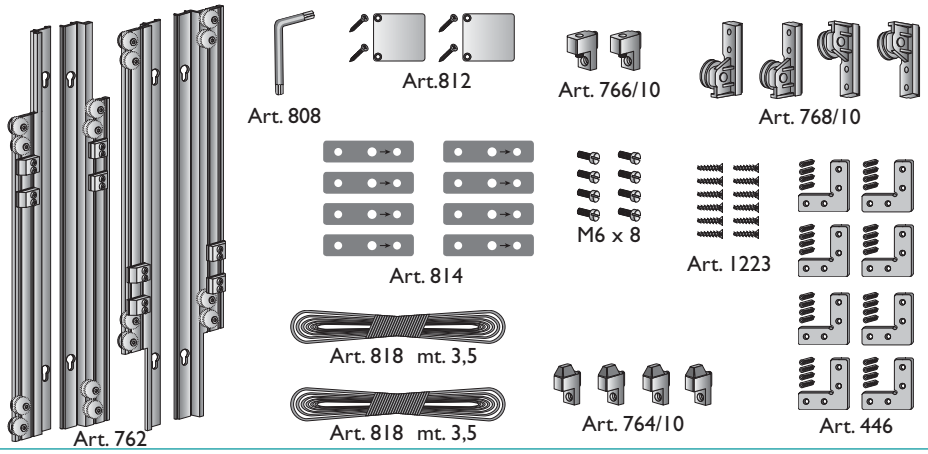

BETA

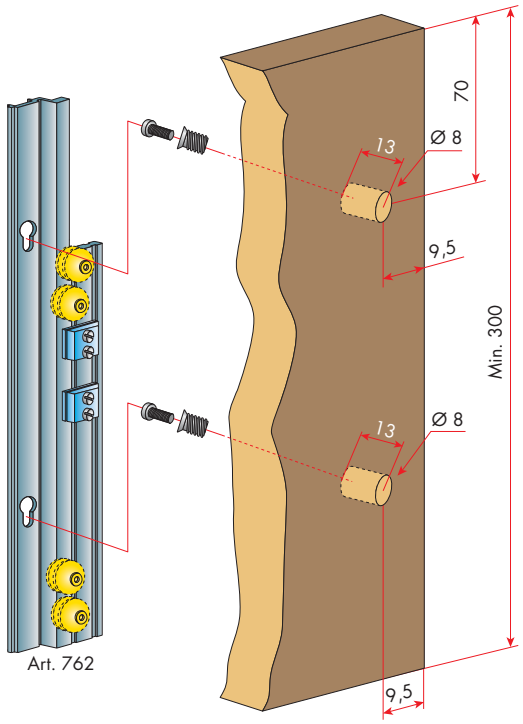

VERSIONE "Y" STANDARD viti M6 x 8
STANDARD "Y"VERSION screws M6 x 8
VERSION "Y" STANDARD vis M6 x 8
STANDARDVERSION "Y" schraube M6 x 8
MODELO "Y" STANDARD tornillos M6 x 8

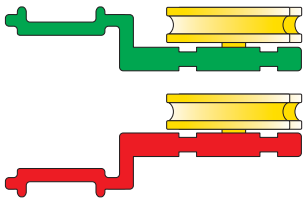

VERSIONE "X" A RICHIESTA viti M6 x 10
UPON REQUEST "X"VERSION screws M6 x 10
SUR COMMANDE "X"VERSION vis M6 x 10
AUF ANFRAGE "X" schraube M6 x 10
MODELO "X"A PEDIDO tornillos M6 x 10

DEFINIRE ALL'ORDINE IL TIPO DI VERSIONE RICHIESTA
WHEN ORDERING, SPECIFY THE TIPE PREFERRED
PRECISER À LA COMMANDE LE TYPE DE VERSION DEMANDEE
BEI DER BESTELLUNG DIE GEWÜNSCHTE VERSION ANGEBEN.
EN EL PEDIDO INDICAR EL TIPO DE MODELO DESEADO.

Posizione in linea con il mobile
positioning diagram of the doors aligned with the unit
Position alignée avec le meuble
Mit dem Element kantengleiche Position.
Posición en línea con el mueble

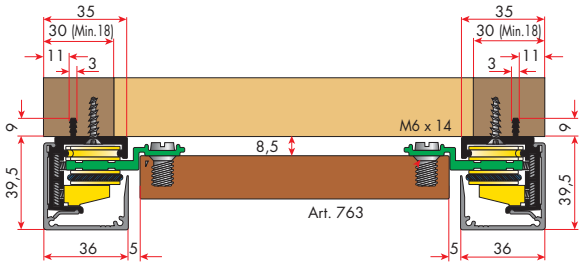

VERSIONE "K" STANDARD CON Art: 760
Version "K" standard with Art. 760

Con copertura in legno
With wooden cover
Avec gaines de protection en bois
Mit Abdeckungsprofil aus Holz.
Con cobertura de madera

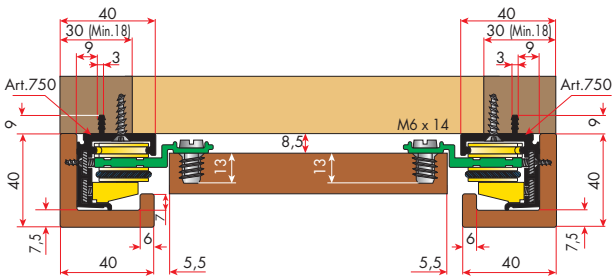

VERSIONE "W" STANDARD SENZA Art. 760
Version "W" standard without art. 760

Posizione in linea con i profilati in alluminio
Positioning of the doors aligned with the aluminium section
Position alignée avec les profilés en aluminium
Mit den Aluminiumprofilen kantengleiche Position.
Posición en línea con los perfiles de aluminio

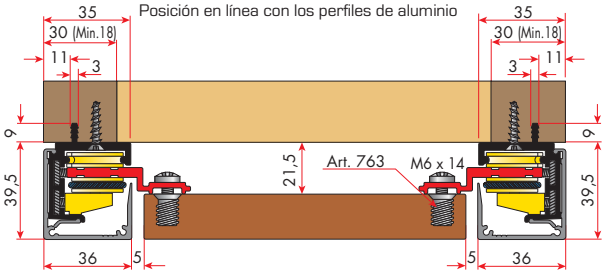

VERSIONE "D" A RICHIESTA
Version "D" upon request

Con copertura in legno
With wooden cover
Avec gaines de protection en bois
Mit Abdeckungsprofil aus Holz.
Con cobertura de madera

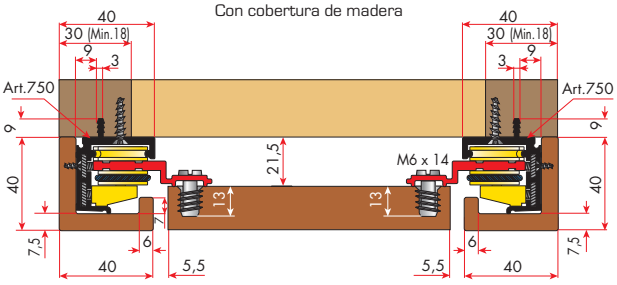

VERSIONE "Z" A RICHIESTA
Version "Z" upon request

BETA

Schema di posizionamento scorrevoli con misure standard (300 - 380 - 460)

Diagram for positioning of slides of standard sizes (300 - 380 - 460)
Schéma de positionnement des éléments coulissants en dimensions standard(300 - 380 - 460)
Plan für die Positionierung der Schlitten mit Standardmaß (300 - 380 - 460)
Esquema de posicionamiento para elementos dr deslizamiento de medidas estàndares (300 - 380 - 460)

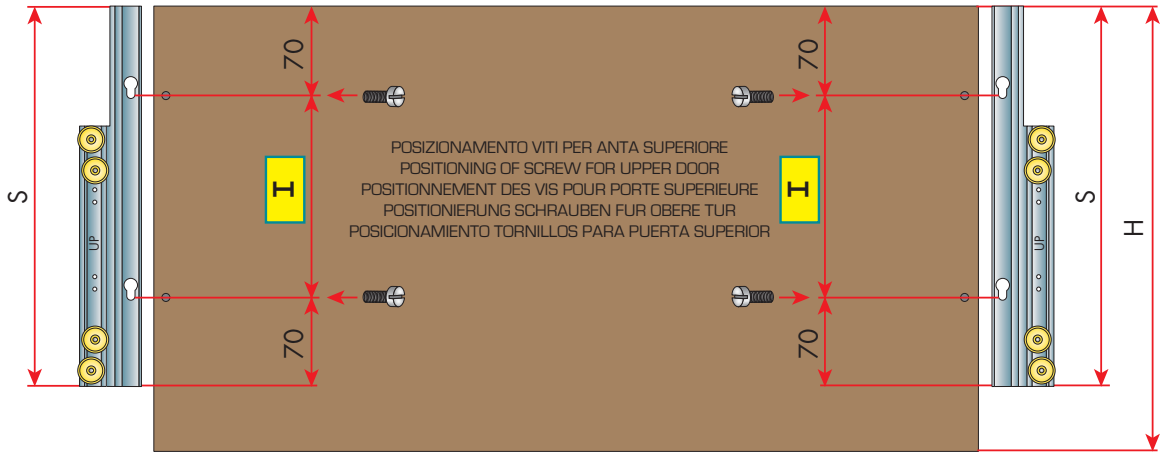

Art. 762/L/300	I = 160	H = min. 300 max 379
Art. 762/L/380	I = 240	H = min. 380 max 459
Art. 762/L/460	I = 320	H = min. 460 max 600

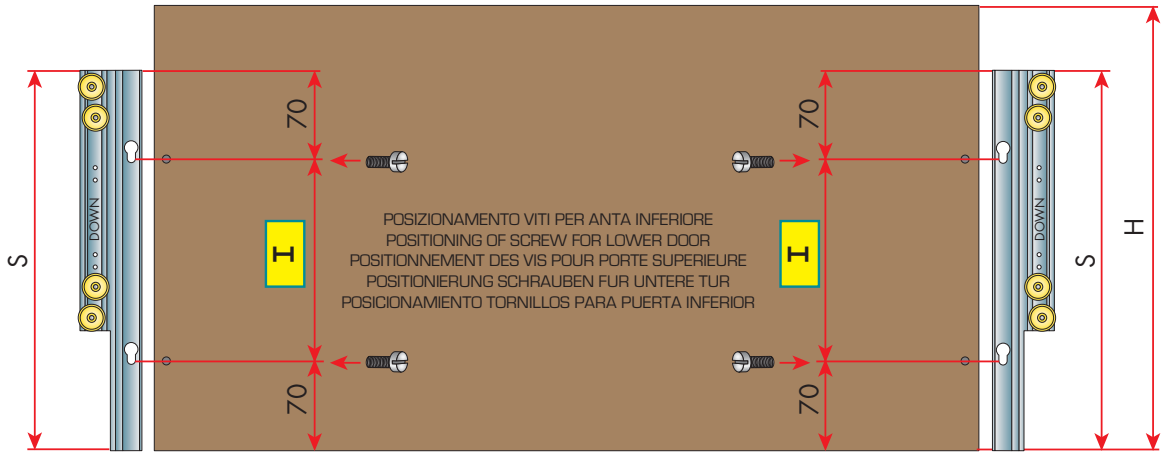

ART. 762/L/300

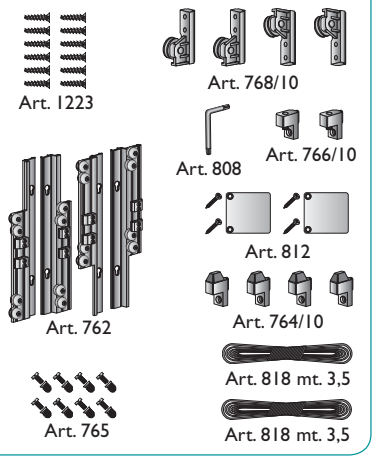

ART. 762/L/380

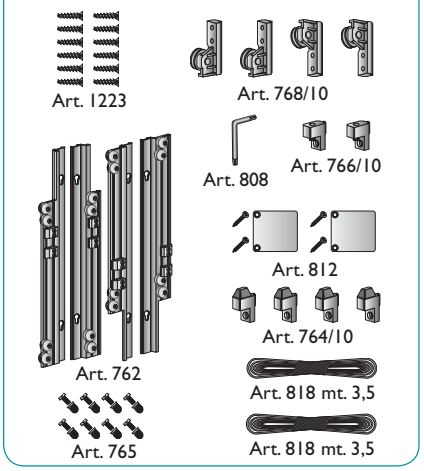

ART. 762/L/460

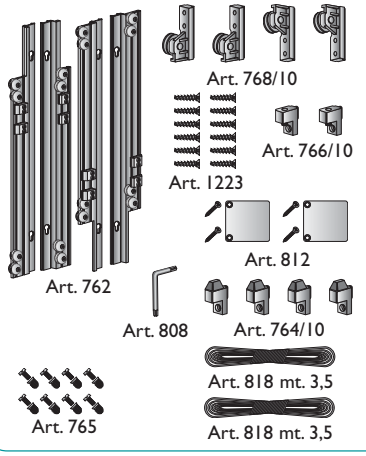

BETA

Step for articles assemby
Sequence de montage des accessoires
Montagefolge des Zubehörs
Sequencia de montaje de los accesorios

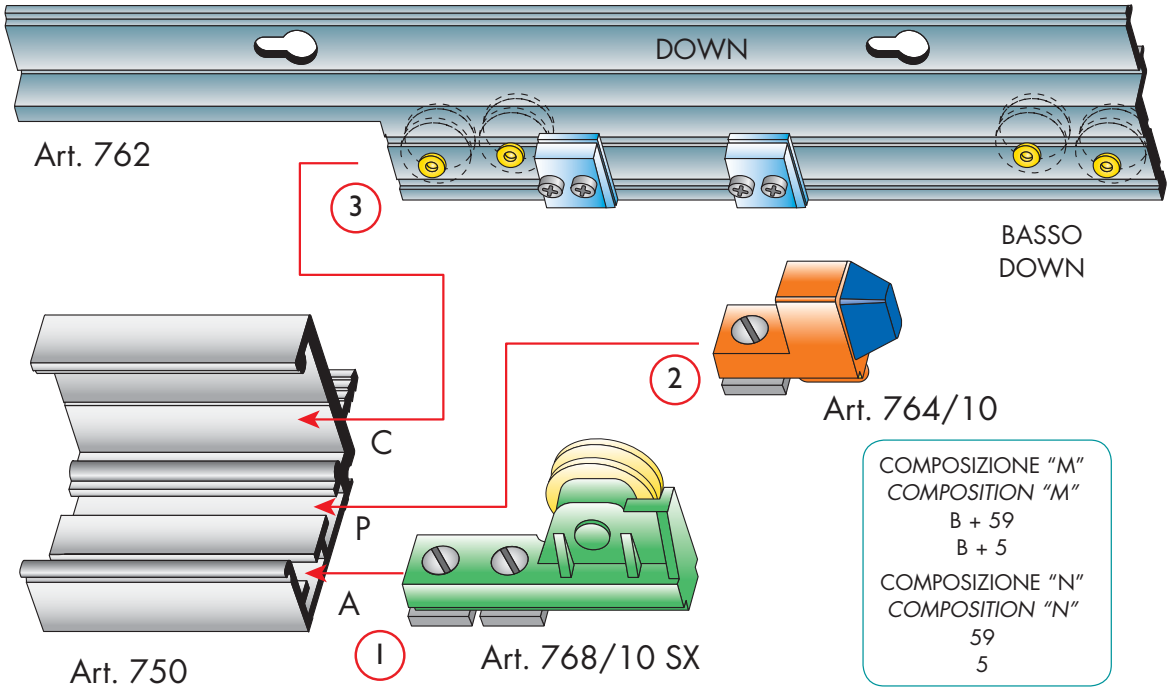

Inserire la carrucola art. 768(1) nella scanalatura A del binario art. 750 precedentemente forato e svasato e il fermo art. 764(2) nella scanalatura P posizionandolo secondo le quote indicate nella fig. Z. Quindi inserire il carrello art. 762 down(3) nella scanalatura C facendolo appoggiare sul fermo art. 764(2). Inserire il carrello art. 762up(4) nella scanalatura C. Inserire il fermo art. 764(5) nella scanalatura P, successivamente inserire il supporto tendi-cavo art. 766(6) e la carrucola art. 768(7) nella scanalatura A, posizionandoli secondo le quote indicate nella fig. R.

Insert the pulley art. 768(1) in the groove "A" art. 750 of the already drilled and countersun track. Inser the stopper art. 764(2) in the track groove" P"and position it according to the dimension show inpicture"Z". Then insrt trolley art. 762 down(3) in the groove"C", setting it aganist the stopper art. 764(2). Insert trolley art. 762 up(4) in the groove"C". Insert stopper art. 764(5) in the groove "P". Then insert the support for the cable tensioning device art. 766(6) and the pulley art. 768(7) in the groove"A". Set all the articles according to the dimension show in picture "R".

COMPOSIZIONE "M"	COMPOSIZIONE "N"
COMPOSITION "M"	COMPOSITION "N"
COMPOSITION "M"	COMPOSITION "N"
KOMPOSITION "M"	KOMPOSITION "N"
COMPOSICION "M"	COMPOSICION "N"

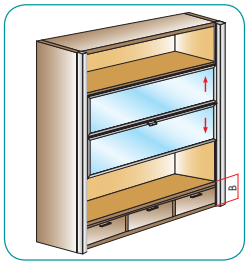

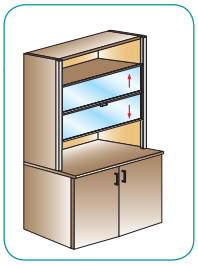

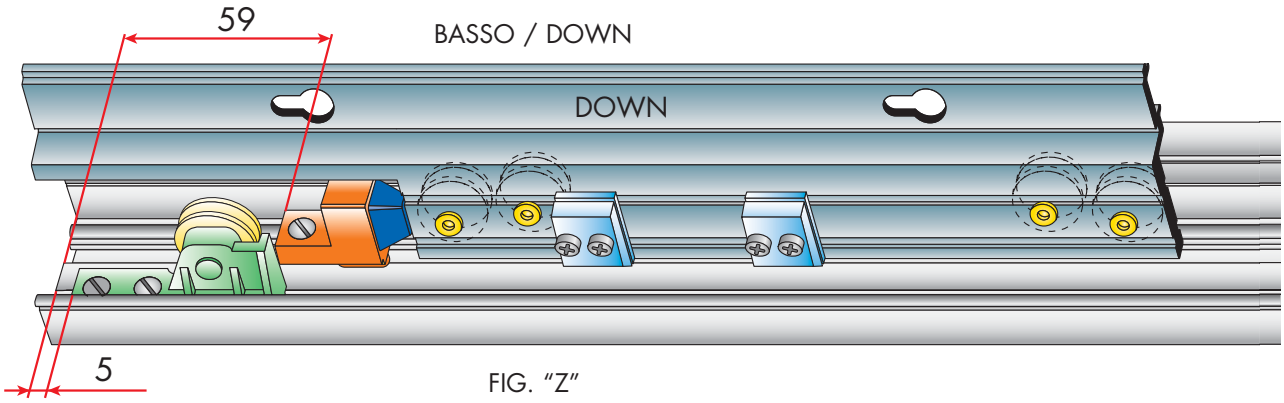

FIG. "Z"

BETA

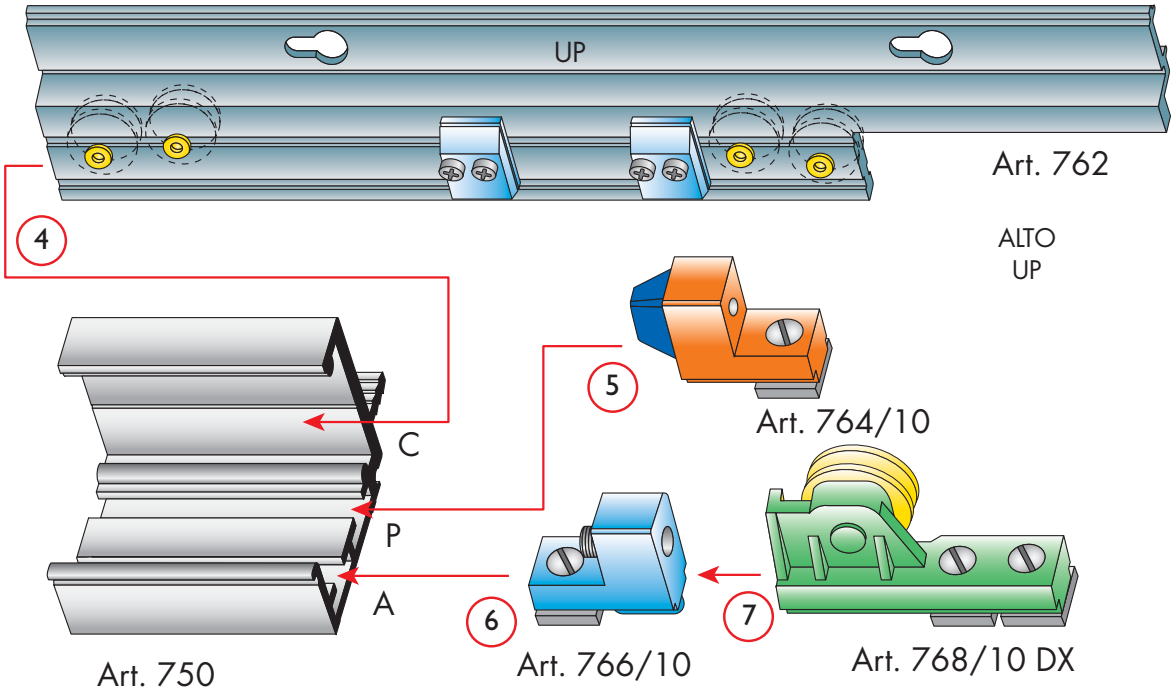

Introduire la poulie art. 768 (1) dans la rainure A du rail art. 750 que l'on aura précédemment percé et évasé, et la butée d'arrêt art. 764 (2) dans la rainure P en la positionnant selon les cotes indiquées dans la fig. Z. Introduire ensuite le chariot de roulement art. 762 down (3) dans la rainure C en lui faisant prendre appui sur la butée art. 764 (2). Introduire le chariot de roulement art. 762 up (4) dans la rainure C. Introduire la butée d'arrêt art. 764 (5) dans la rainure P.
Introduire ensuite le support tendeur de câble art. 766 (6) et la poulie art. 768 (7) dans la rainure A, en les positionnant selon les cotes indiquées dans la fig. R.

Die Rillenscheibe Art. 768 (1) in den Einschnitt A der Schiene Art. 750, zuvor gelocht und ausgesenkt, und den Stopper Art. 764 (2) in den Einschnitt P, den in der Abb. Z angegebenen Maßen gemäß einfügen. Dann den Schlitten Art. 762 down (3) in den Einschnitt C einfügen und auf den Stopper Art. 764 (2) aufsetzen. Den Schlitten Art. 762 up (4) in den Einschnitt C einfügen. Den Stopper 764 (5) einsetzen, danach den Kabelspanner Art. 766 (6) und die Rillenscheibe Art. 768 (7) in den Einschnitt A, den Maßen auf der Abb. R gemäß einsetzen.

Introducir la polea art. 768 (1) en la ranura A de la guía art. 750 precedentemente agujereada y avellanada. Montar el tope art. 764 (2) en la ranura P posicionándolo según las cotas indicadas en la fig. Z. Introducir el carro art. 762 inferior (3) en la ranura C haciéndolo apoyar sobre el tope art. 764 (2). Introducir el carro art. 762 superior (4) en la ranura C. Montar el tope art. 764 (5) en la ranura P y, luego, introducir el tensor para cable art. 766 (6) y la polea art. 768 (7) en la ranura A, posicionándolos según las cotas indicadas en la fig. R.

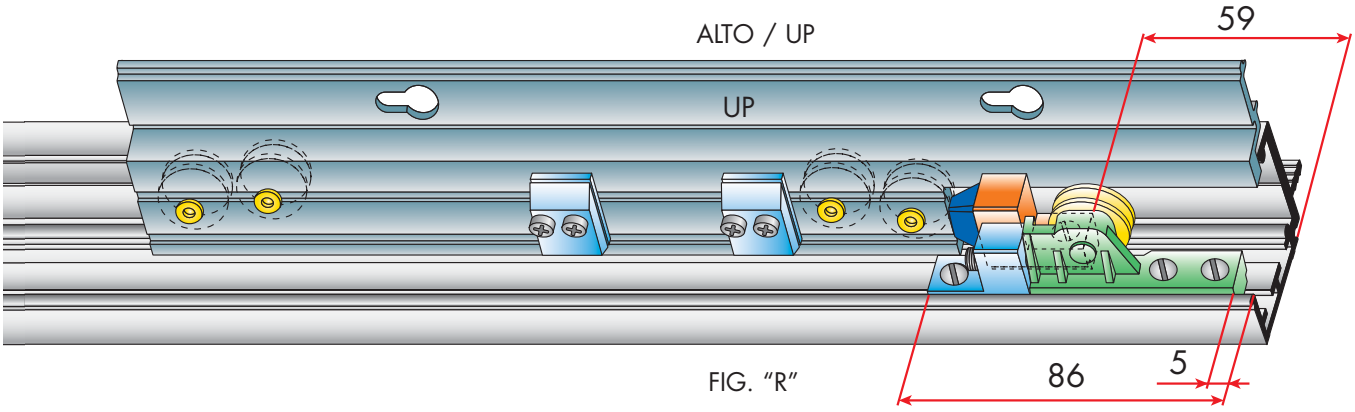

FIG. "R"

BETA

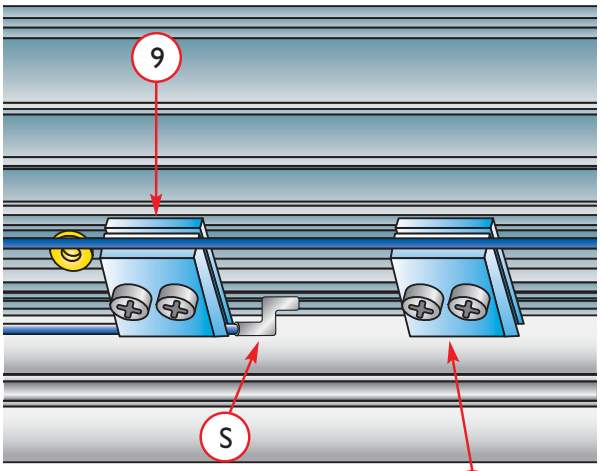

FIG. "E"

Fig. E: Inserire la testa "S" del cavo art. 818(8) nel morsetto (9) e serrare le viti. Fare passare il cavo nella gola della carrucola (1) e attraverso i morsetti (11) e (12) lasciando le viti allentate.
Fare passare il cavo nella carrucola (6) fino ad inserirlo nel morsetto(10).
Fig. F: Tendere il cavo con una pinza e serrare le viti del morsetto (10). Tagliare il cavo lasciando una sporgenza di 15 mm. circa.
Fig. G: Inserire il tubetto in ottone nella sporgenza del cavo e schiacciarlo con una pinza. Ultimare il montaggio serrando le viti dei morsetti (11) e (12).
Fig. L: Se il cavo non risulta teso, allentare le viti dei morsetti (11) e (12) e le viti della carrucola (6) quindi agire sulla vite di regolazione (13) fino a tendere il cavo. Serrare le viti della carrucola (6) e dei morsetti (11) e (12).

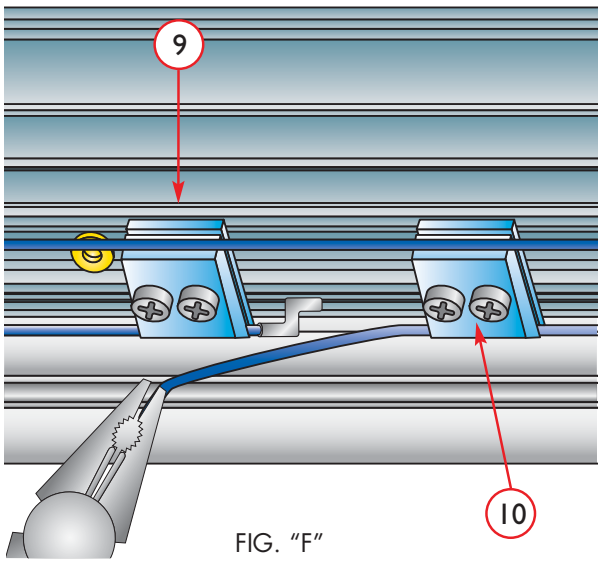

FIG. "F"

Fig. E: Insert the cable-head "S" art. 818(8) in the clamp (9) and tighten the screw. Make the cable run through the pulley race(1) and clamps (11) and (12) keeping thge screw loosened. Make the cable pass through the pulley race(6) and insert it in the clamp(10).
Fig. F: With pliers, stretch the cable and tighten the clamp screw(10). Cut thez cable leaving an excess of about 15 mm.
Fig. G: Then insert a brass pipe on the cable projection and clamp it with pliers. Finally complete the assembly by tightening the clamp screw(11) and (12).
Fig. L: In case the cable is not well stretched, consider the following steps: Loosen the pulley(6) screw, then wire with the adjustement screw andtighten the pulley (6) and clamps screw.(11) and (12).

BASSO / DOWN

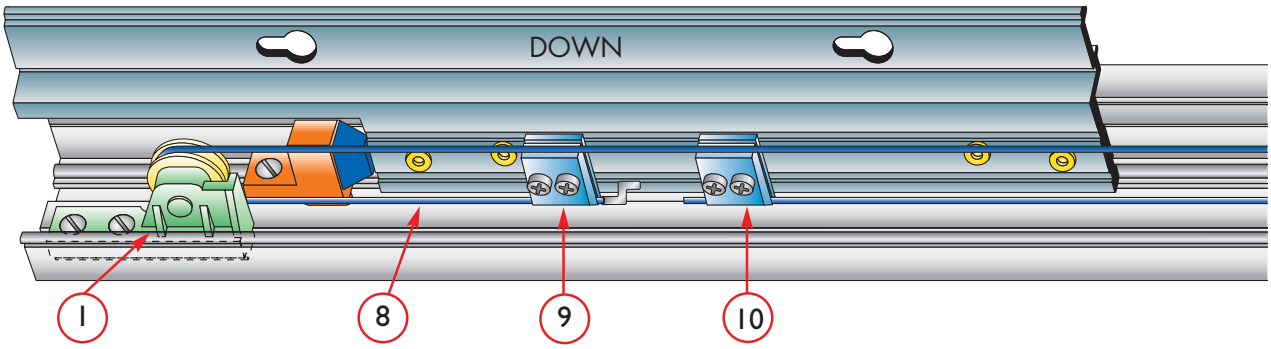

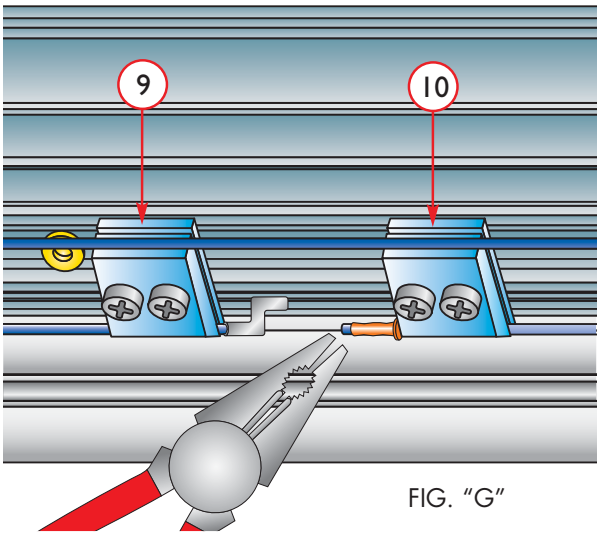

FIG. "G"

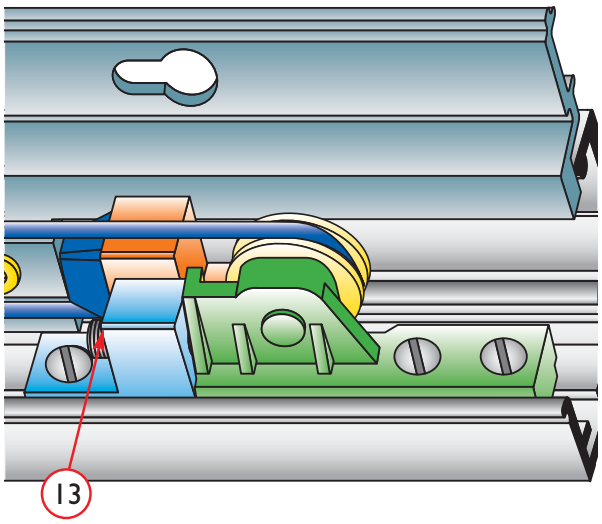

FIG. "L"

Fig. E: Introduire la tête du câble "S" art. 818 (8) dans le serre-câble (9) et serrer les vis. Faire passer le câble dans la gorge de la poulie (1) et à travers les serre-câbles (11) et (12) en laissant les vis desserrées. Faire passer le câble dans la poulie (6) et l'introduire dans le serre-câble (10).

Fig. F:Tendre le câble avec une pince et serrer les vis du serre-câble (10). Couper le câble en le laissant dépasser d'environ 15 mm.

Fig. G: Introduire le petit tube en laiton dans la partie dépassante du câble et le presser avec une pince. Pour achever le montage, serrer les vis des serrecâbles (11) et (12).

Fig. L: Si le câble n'est pas suffisamment tendu, desserrer les vis de la poulie (6) pour agir sur la vis de réglage (13) jusqu'à ce que le câble soit suffisamment tendu. Serrer les vis de la poulie (6) et des serre-câbles (11) et (12).

Abb. E: Das genietete Kabelende "S" Art. 818 (8) in die Klemme einsetzen und die Schrauben fest anziehen. Das Kabel in die Rille der Rillenscheibe (1) und durch die Klemmen (11) und (12) führen, die Schrauben dabei gelockert lassen. Das Kabel in die Rillenscheibe und in die Klemme einführen.

Abb. F: Das Kabel mit einer Zange anspannen und die Schrauben der Klemme (10) festschrauben. Das Kabel 15 cm überstehen lassen und abschneiden.

Abb. G: Das überstehende Kabel in das kleine Messingrohr einfügen und dieses mit der Zange fest andrücken. Durch festes Anziehen der Schrauben an den Klemmen (11) und (12) wird die Montage beendet. Abb. L: Ist das Kabel nicht fest genug gespannt, sind die Schrauben der Rillenscheibe (6) zu lockern und mittels der Einstellschraube (13) das Kabel zu spannen. Die Schrauben der Rillenscheibe (6) , (11) und (12)

Fig. E: Introducir la cabeza del cable "S" art. 818 (8) en el sujetador (9) y ajustar los tornillos. Hacer pasar el cable por la ranura de la polea (1) y a través de los sujetadores (11) y (12) dejando flojos los tornillos. Hacer pasar el cable por la polea (6) hasta que entra en el sujetador (10).

Fig. F:Tensar el cable utilizando una pinza y ajustar los tornillos del sujetador (10). Cortar el cable dejando un trozo saliente de 15 mm. aproximadamente.

Fig. G: Introducir el tubo de latón en la parte saliente del cable y aplastarlo con un pinza. Para finalizar el montaje, ajustar los tornillos de los sujetadores (11) y (12).

Fig. L: Cuando el cable no está bien estirado, aflojar los tornillos de la polea (6) y, luego, actuar sobre el tornillo de ajuste (13) hasta que el cable esté bien tensado.Ajustar los tornillos de la polea (6) y de los sujetadores (11) y (12).

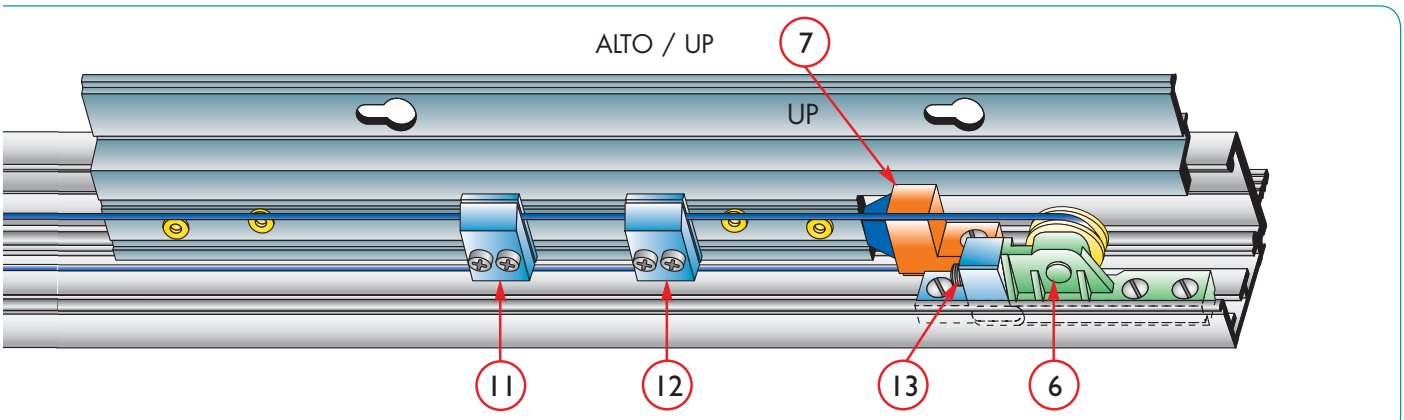

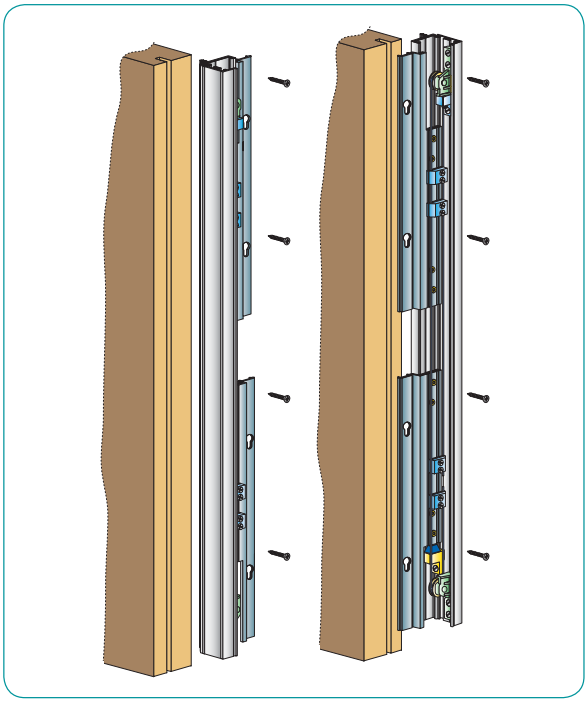

Inserire i montanti art. 750 nella fresata sul fianco del mobile e serrare le viti di fissaggio

Insert the uprights art. 750 in the unit side milling tighten the fastening screw.

Introduire les montants art. 750 dans la rainure fraisée sur le flanc du meuble et serrer les vis de fixation.

Die Aluminiumschiene Art. 750 in die Fräsung an der Seite des Elementes einsetzen und die Schrauben fest anziehen.

Introducir las guías art. 750 en la parte tallada del panel lateral del mueble y ajustar los tornillos de sujeción.

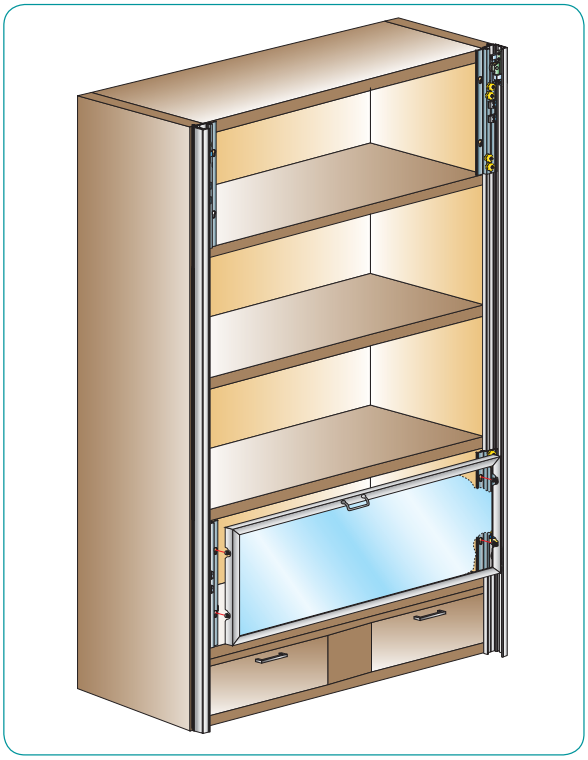

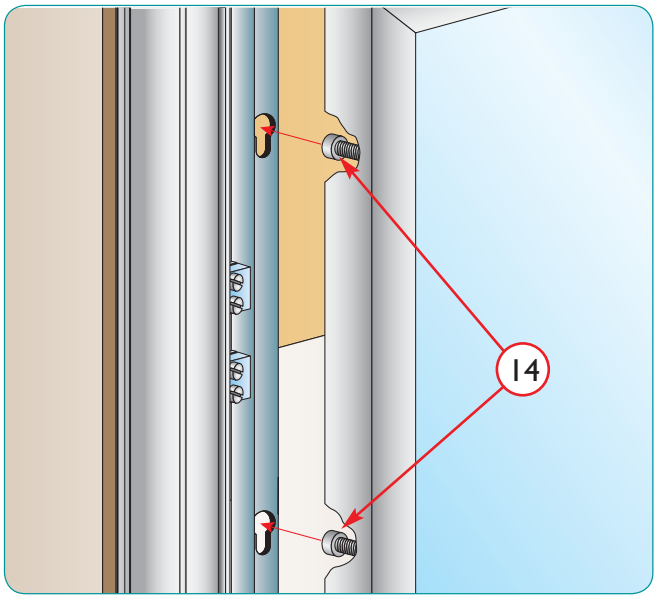

Inserire per prima l'anta inferiore con le teste delle viti (14) nelle asole di regolazione e serrare le viti.
Per l'anta superiore procedere con le stesse modalità

First inserting the lower door with the screw (14) heads in the adjustement slots, and tighten them. Follow the same procedure for the upper door.
Introduire d'abord la porte du bas avec les têtes des vis (14) dans les trous de réglage et serrer les vis.

Pour la porte du haut, procéder de la même manière. Zuerst die untere Tür mit den Schraubköpfen (14) in die Regulierungs-Langlöcher einsetzen und die Schrauben anziehen. Die obere Tür auf die gleiche Art einsetzen.

Ante todo, montar la puerta inferior con las cabezas de los tornillos (14) posicionadas en los ojales de ajuste y, luego, ajustar los tornillos. En fin, montar la puerta superior actuando como descrito para la puerta inferior.

Sequenza montaggio accessori

Step for articles assemby
Sequence de montage des accessoires
Montagefolge des Zubehörs
Sequencia de montaje de los accesorios

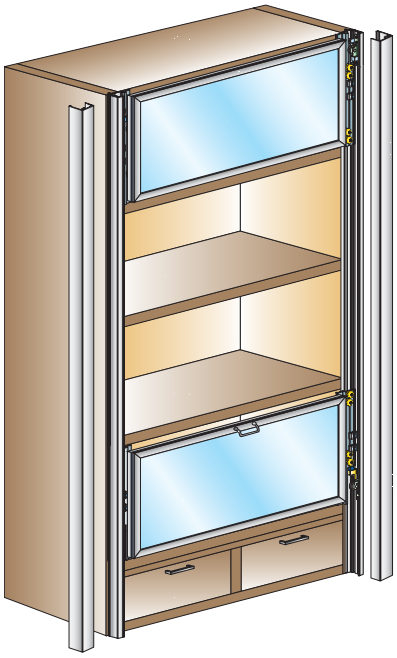

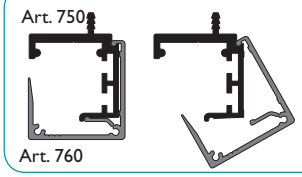

Schema di aggancio art.760
Hooking design article 760
Schéma d'accrochage art. 760
Einhängplan Art. 760
Esquema de sujeción art. 760

Art. 812

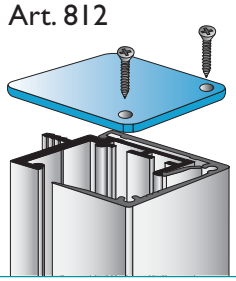

Avvitare le viti del tappo art. 812 nelle sedi predisposte.
Screw in the screws of the cap article 812 into prepared holes.
Visser les vis de l'embout art. 812 dans les emplacements prévus à cet effet.
Die Schrauben der Kappe Art. 812 an den vorgesehenen Sitz anschrauben.
Enroscar los tornillos del tapón art. 812 en los apropiados agujeros.

Dopo aver completato il montaggio delle ante, inserire le coperture a scatto art. 760
After assembling doors, insert release-activated covers article 760
Après avoir terminé le montage des portes, placer les gaines à déclic art. 760
Nachdem die Montage der Türen vervollständigt wurde, die Abdeckungsprofile Art. 760 durch Einschnappen einsetzen.
Tras haber finalizado el montaje de las puertas, montar las coberturas a presión art. 760

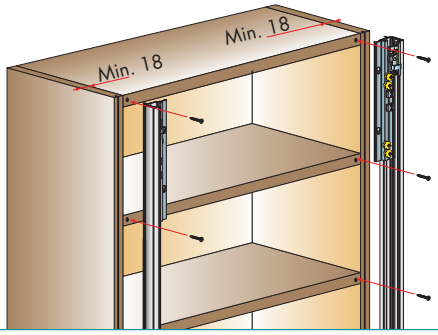

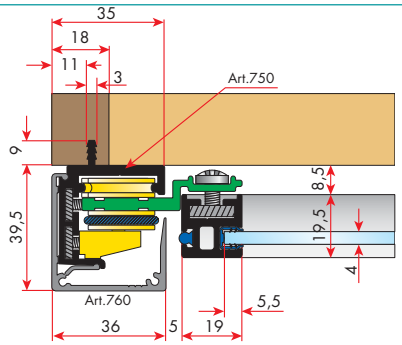

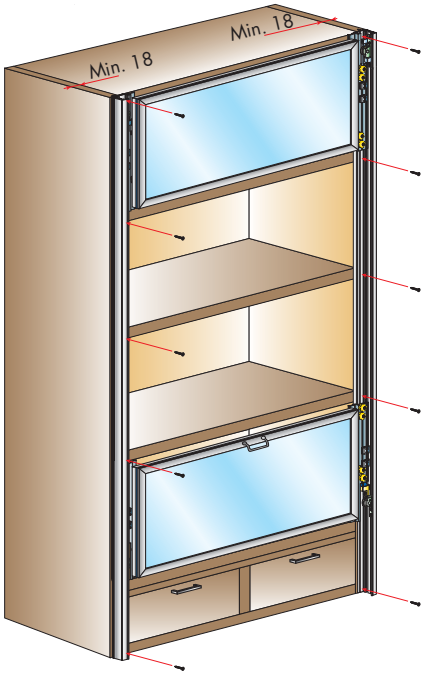

Per mobili con spalla da minimo 18 mm. le viti di fissaggio del montante vanno posizionate in corrispondenza del top, della base e delle mensole eventuali.
Clamping screws of support for wardrobes with shoulder of a minimum of 18 mm. are placed at top, bottom and at height of shelving, if any.
Pour les meubles avec joue de 18 mm. minimum, les vis de fixation du montant doivent être postionnées en corrispondance avec le dessus, la base et les étagères.
Fur Möbel mit Seite Mindestmaß 18 mm., die Befestigungsschrauben des Montageprofils werden in Höhe der Abdeckplatte, der Basis und der eventuellen Konsolen positioniert.
En los muebles con montante de 18 mm. (como minimo), los tornillos de sjeciôn del montante deben posicionarse en corrispondencia de la tapa, de la base y de los eventuales estantes.

BETA