Guarnitura completa per porte in legno di armadi a muro

Complete kit for built in wardrobe wooden doors
Garniture complète pour portes en bois de placards muraux
Komplettes kit für holztüren von wandschränken
Juego de montaje completo para puertas de madera de armarios de pared

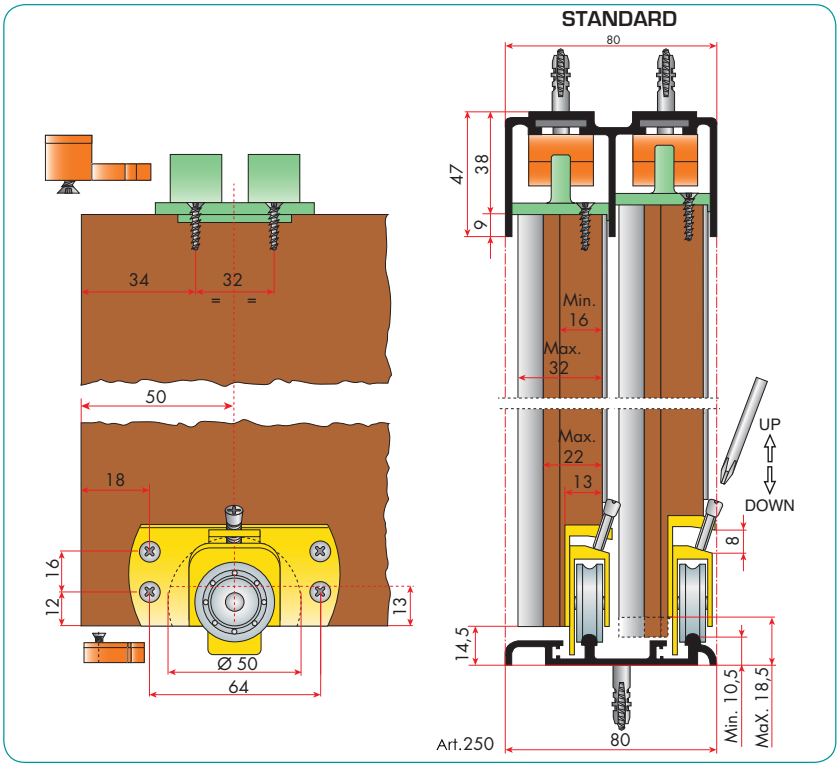

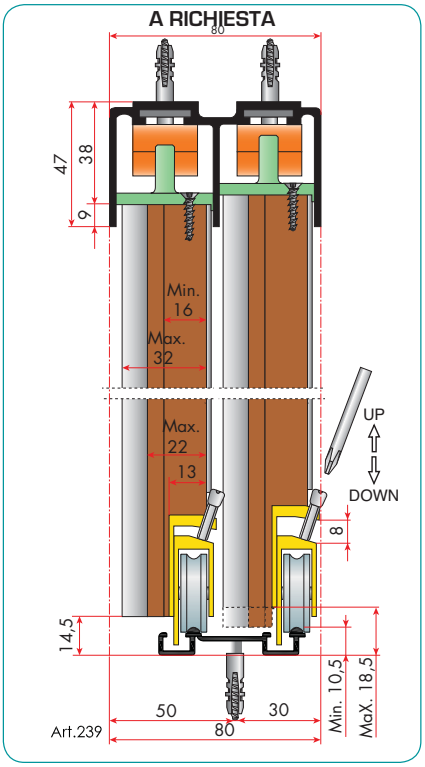

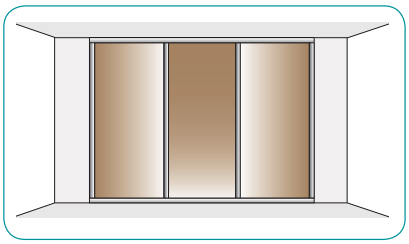

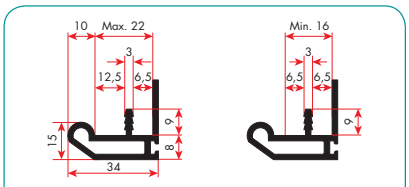

Maniglione per ante in legno
Large handle for wood doors

1) Inserire l'anta nel binario art. 260
2) Appoggiare lo scorrevole al binario inferiore

1) Insert the door into the track art. 260
2) Rest the slide on the lower track

1) Introduire la porte dans le rail art. 260
2) Poser l'element coulissant sur le rail bas

1) Die tür in die Schiene Einsetzen art. 260
2) Den Schlitten in die Untere Schiene Einsetzen

1) Introducir la puerta en el carril art. 260
2) Apoyar el elem. de desliz.sobre el carril inferior

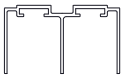

ART. 260
Binario in alluminio
Aluminium track
Profilé en aluminium
Aluminiumschiene
Guia de aluminio

ART. 250
Binario in alluminio
Aluminium track
Profilé aluminium
Aluminiumschiene
Guia de aluminio

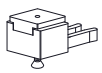

ART. 258
Fermo superiore
Upper stopper
Arret supérieur
Oberer Stopper
Tope superior

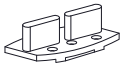

ART. 257
Guida scivolante
Slider
Coulissant
Schieber
Guía de deslizamiento

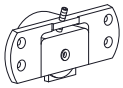

ART. 252
Scorrevole cuscinetto tornito
Slide with turned bearing
Palier de glissement façonné a tour
Schlitten mit gedrehten Gleitroller
Elem.de desliz.con cojinete torneado

ART. 252 - 257 / L
ART. 254 - 257 / L

(Senza viti e bussole / Without screw and bushes)

KG. 60 PER ANTA / FOR DOOR

Art. 258

Art. 258

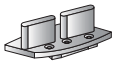
Art. 257

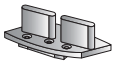
Art. 257

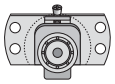
Art. 252 / 254

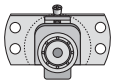
Art. 252 / 254

Art. 256

Art. 256

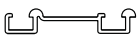

ART. 239
Binario in alluminio
Aluminium track
Profilé en aluminium
Aluminiumschiene
Guia de aluminio

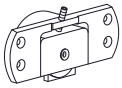

ART. 254
Scorrevole cuscinetto rettificato
Slide with ground bearing
Palier de glissement rectifié
Schlitten mit gedrehten Gleitroller
Elem.de desliz.con cojinete rectificado

ART. 256
Fermo inferiore
Lower stopper
Arrét inférieur
Unterer Stopper
Tope inferior

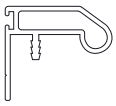

ART. 270
Maniglione per ante in legno
Large handle for wood doors
Poignée pour portes en bois
Großer Griff fur Holzturen
Tirador para puertas de madera

ART. 419
Spazzolino parapolvere
Anti-dust brush
Brosse para-poussiere
Staubabweisendes Burstenprofil
Cepillo antipolvo

Guarnitura completa per porte in alluminio di armadi a muro

Complete kit for built in wardrobe alluminium doors
Garniture complète pour portes en alluminium de placards muraux
Komplettes kit für Aluminiumtüren von wandschränken
Juego de montaje completo para puertas de aluminio de armarios de pared

STANDARD

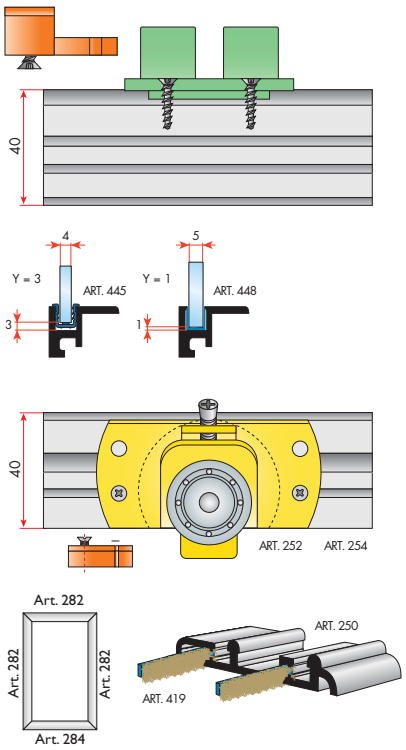

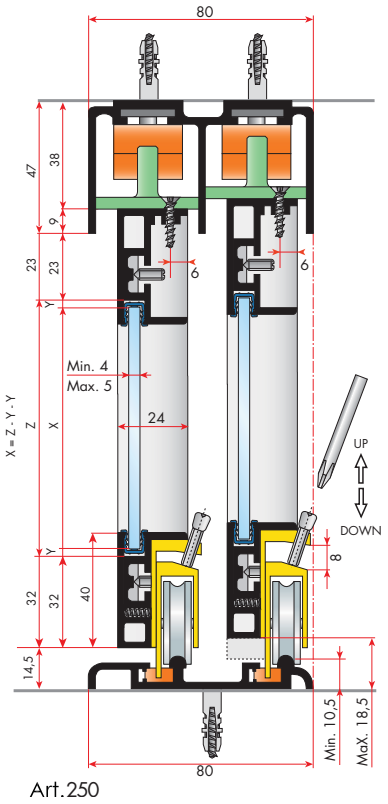

Art.250

A RICHIESTA

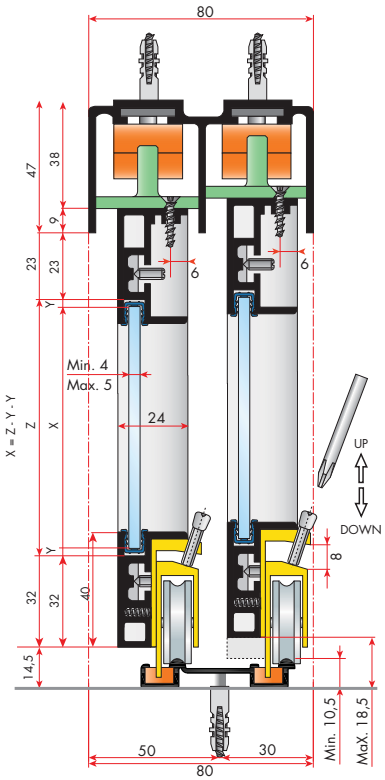

Art.239

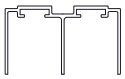

ART. 260
Binario in alluminio
Aluminium track
Profilé en aluminium
Aluminiumschiene
Guia de aluminio

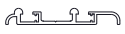

ART. 250
Binario in alluminio
Aluminium track
Profilé en aluminium
Aluminiumschiene
Guia de aluminio

ART. 282
Telaio laterale superiore
Upper lateral frame
Huisserie latérale du haut
Oberer Seitenrahmen
Bastidor lateral superior

ART. 284
Telaio superiore e inferiore
Top and bottom frame
Huisserie du haut et du bas
Oberer und unterer Rahmen
Bastidor superior e inferior

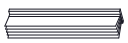

ART. 419
Spazzolino parapolvere
Anti-dust brush
Brosse para-poussiere
Staubabweisendes Burstenprofil
Cepillo antipolvo

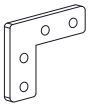

ART. 446
Squadretta con grani
Square with grub screws
Equerre avec grains
Winkel mit Stiften
Escuadra con clavijas

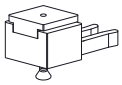

ART. 258
Fermo superiore
Upper stopper
Arret supérieur
Oberer Stopper
Tope superior

ART. 252 - 257 / T
ART. 254 - 257 / T

(Senza viti e bussole / Without screw and bushes)

KG. 40 PER ANTA / FOR DOOR

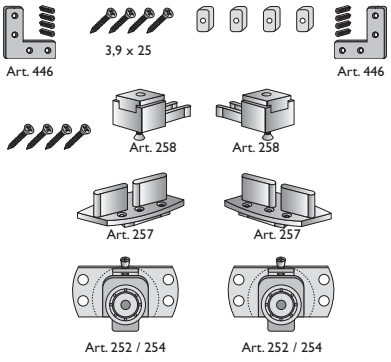

ART. 445
Riduzioni per vetri da 4 mm
Reduction for glass from 4mm
Adaptations pour vitres de 4mm
Reduktion für Glasscheiben von 4 mm
Reducciones para cristales de 4 mm

ART. 448
Riduzioni per vetri da 5 mm
Reduction for glass from 5mm
Adaptations pour vitres de 5 mm
Reduktion für Glasscheiben von 5 mm
Reducciones para cristales de 5 mm

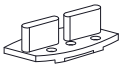

ART. 257
Giuda scivolante
Slider
Coulissant
Schieber
Guía de deslizamiento

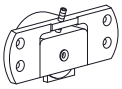

ART. 252
Scorrevole cuscinetto tornito
Slide with turned bearing
Palier de glissement façonné a tour
Schlitten mit gedrehten Gleitroller
Elem.de desliz.con cojinete torneado

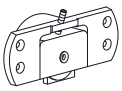

ART. 254
Scorrevole cuscinetto rettificato
Slide with ground bearing
Palier de glissement rectifié
Schlitten mit gedrehten Gleitroller
Elem.de desliz.con cojinete rectificado

ART. 256
Fermo inferiore
Lower stopper
Arrét inférieur
Unterer Stopper
Tope inferior

Descrizione accessori per porte multiple in alluminio

Aluminum multiple-door accessory description
Description accessoires pour portes multiples en aluminium
Beschreibung des zubehörs für mehrere türpaneelen aus aluminium
Descripcion de los accesorios para puertas multiples de aluminio

Definire all'ordine il tipo di montante (art. 262, art. 272 o art. 269)
Define jamb model (art. 262, art. 272 o art. 269)
Indiquer sur la commande le type de montant (art. 262, art. 272 o art. 269)
Bei bestellung den typ des montageprofils definieren (art. 262, art. 272 o art. 269)
En el pedido indicar el tipo de montante (art. 262, art. 272 o art. 269)

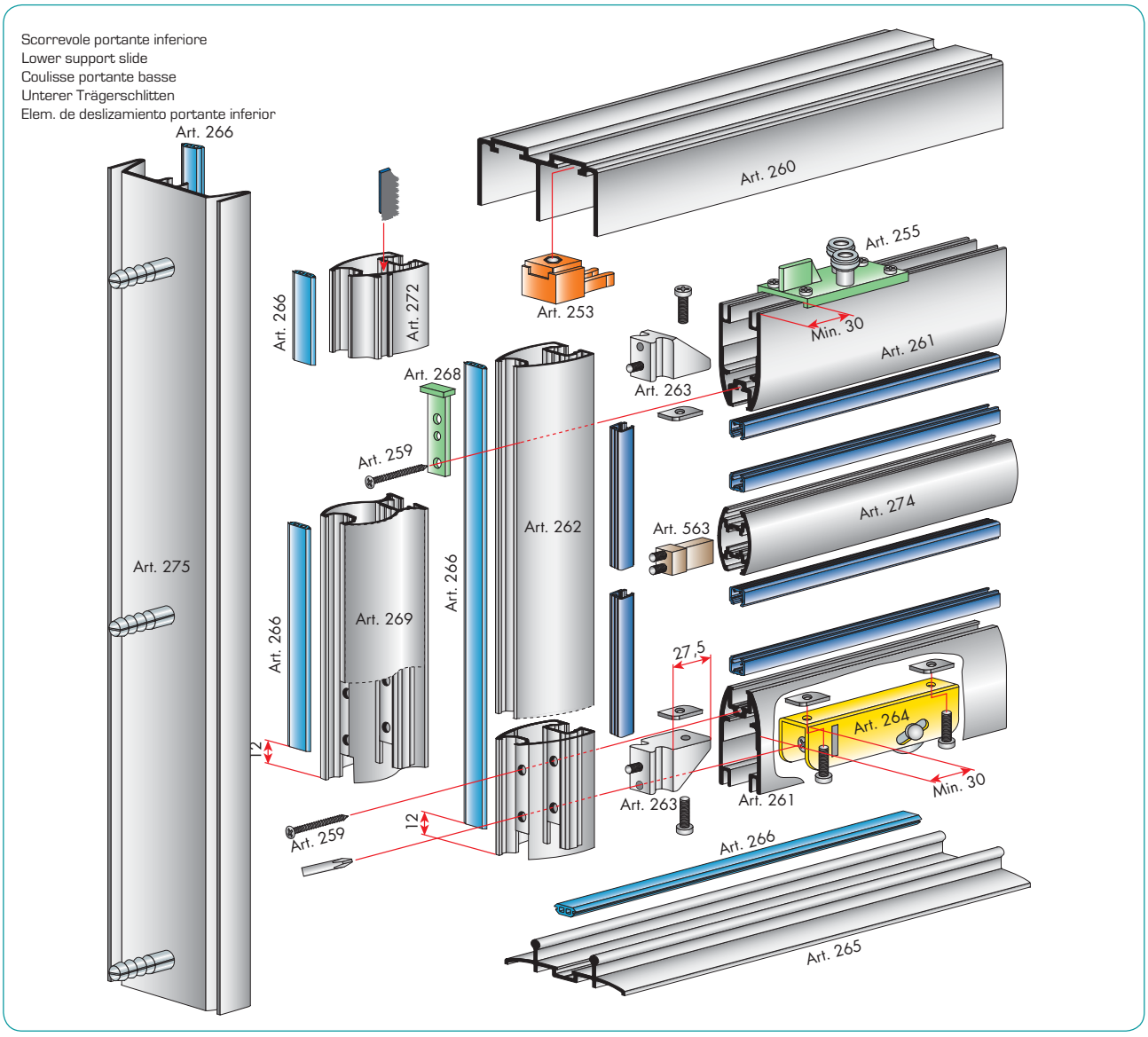

● = Art. 272 ● = Art. 262 ● = Art. 269

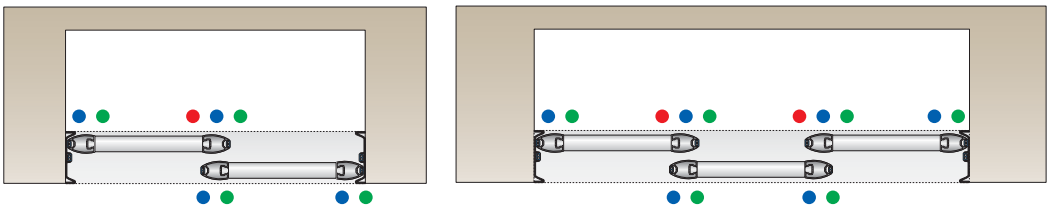

Guarnitura completa per porte multiple in alluminio

Complete trimming-kit for aluminum multiple-doors
Garniture complete pour portes multiples en aluminium
Vollständiges kit für mehrere türpaneelen aus aluminium
Piezas de montaje para puertas multiples de aluminio

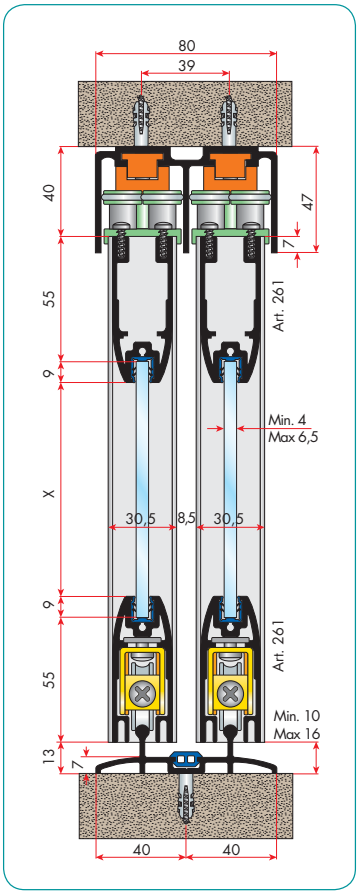

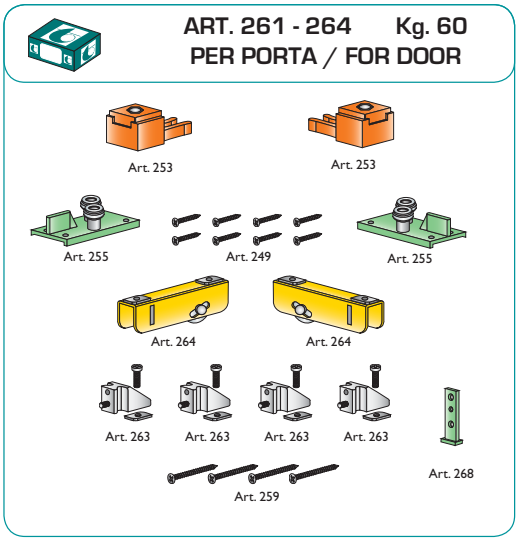

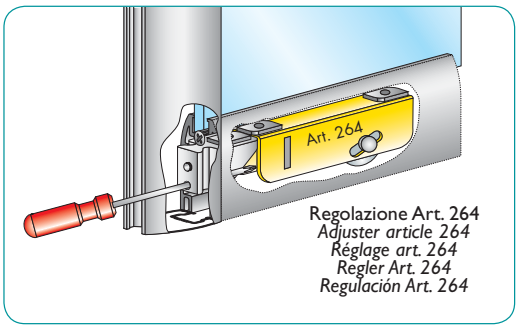

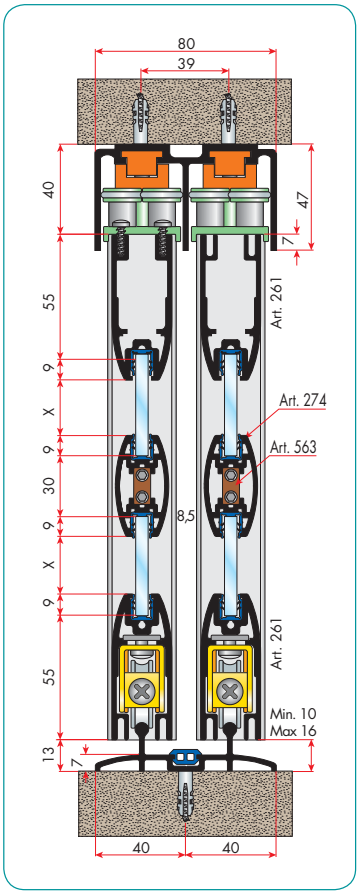

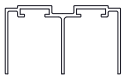

ART. 260
Binario superiore
Upper track
Rail haut
Obere Schiene
Guia superior

ART 574
Guarnizione per vetri da 4 mm.
Gasket for glass from 4 mm.
Garniture pour vitres de 4 mm.
Dichtungen für Scheiben von 4 mm.
Guarnición para cristales de 4 mm.

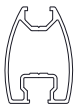

ART. 262
Profilato in alluminio
Aluminium section bar
Profilé en aluminium
Aluminiumprofil
Perfil de aluminio

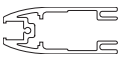

ART. 261
Profilato in alluminio
Aluminium section bar
Profilé en aluminium
Aluminiumprofil
Perfil de aluminio

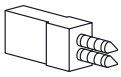

ART. 563
Tassello per traverso
Dowel for cross price
Tasseau pour traverse
Einsatzstücke für Querträger
Espiga para barrote

ART. 272
Profilato in alluminio
Aluminium section bar
Profilé en aluminium
Aluminiumprofil
Perfil de aluminio

ART. 274
Traverso in alluminio portante
Support aluminium cross piece
Traverse portante en aluminium
Querträger aus Aluminium
Barrote de sostén de aluminio

ART. 275
Montante
Support
Montant
Montageprofil
Montante

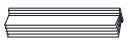

ART. 543/11
Spazzolino parapolvere non adesivo
No-adesive anti dust brush
Brosse pare-poussiere non adesive
Staubschutzburstenprofil, ohne Haftstreifen
Cepillo salvapolvo no adhesivo

ART. 571
Guarnizione per vetri da 6,5 mm.
Gasket for glass from 6,5mm
Garniture pour vitres de 6,5 mm
Dichtungen für Scheiben von 6,5 mm
Guarnición para cristales de 6,5 mm

ART. 266
Guarnizione
Gasket
Garniture
Dichtung
Guarnicion

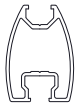

ART. 269
Profilato in alluminio
Aluminium section bar
Profilé en aluminium
Aluminiumprofil
Perfil de aluminio

ART. 565
Guarnizione per vetri da 6 a 5 mm.
Gasket for glass from 6mm to 5mm
Garniture pour vitres de 6 à 5 mm
Dichtungen für Scheiben von 6 zu 5 mm
Guarnición para cristales de 6 a 5 mm

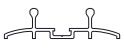

ART. 265
Binario inferiore
Bottom track
Rail bas
Untere schiene
Guia inferior

Descrizione accessori per porte multiple in alluminio

Aluminum multiple-door accessory description
Description accessoires pour portes multiples en aluminium
beschreibung des zubehörs für mehrere türpaneelen aus aluminium
Descripcion de los accesorios para puertas multiples de aluminio

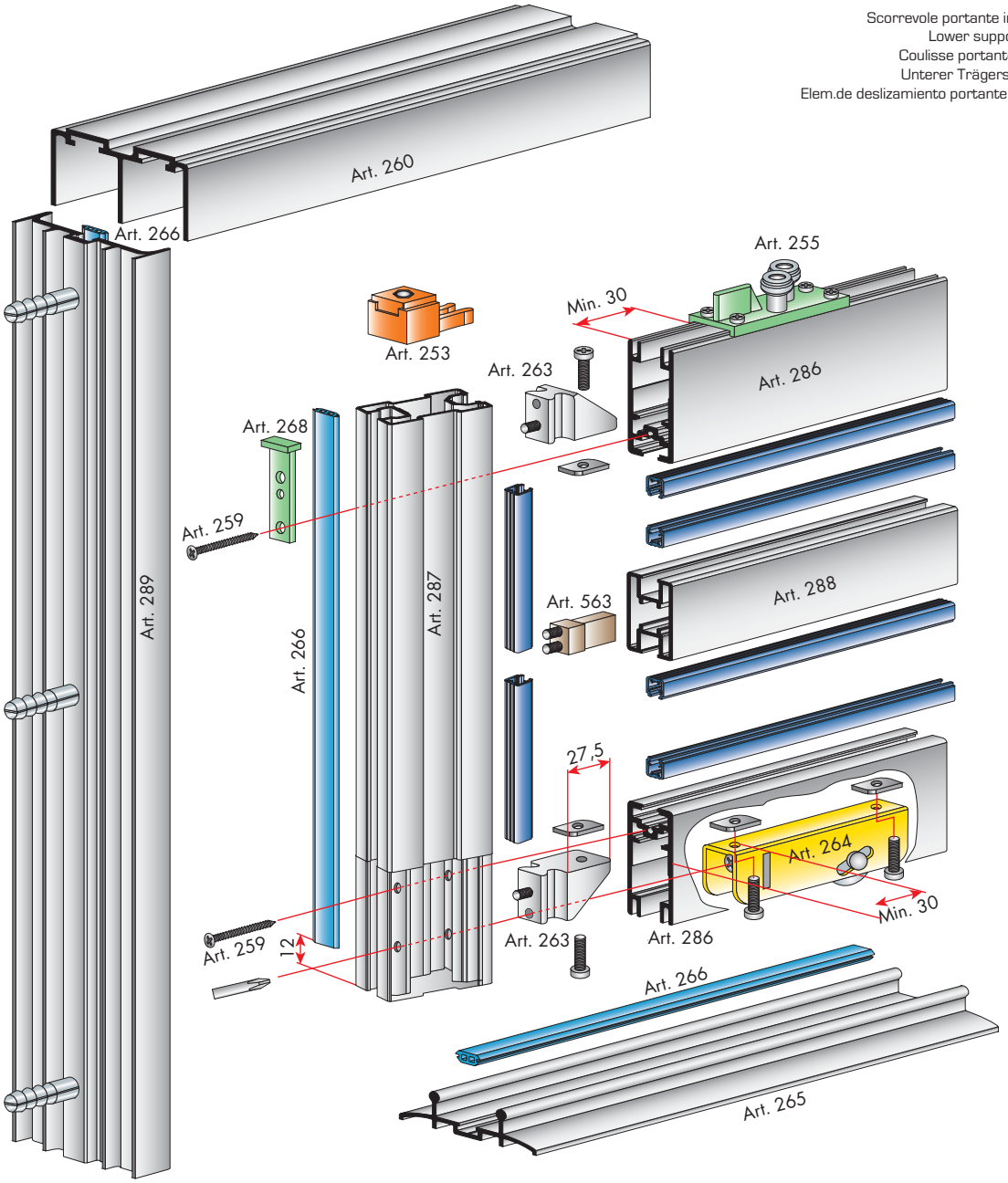

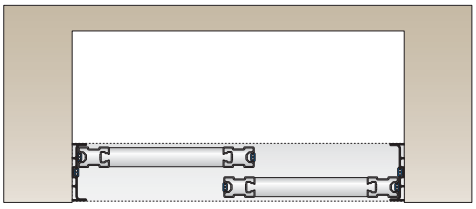

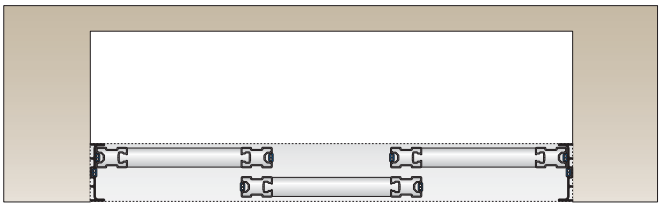

Guarnitura completa per porte multiple in alluminio

Complete trimming-kit for aluminum multiple-doors
Garniture complete pour portes multiples en aluminium
Vollständiges kit für mehrere türpaneelen aus aluminium
Piezas de montaje para puertas multiples de aluminio

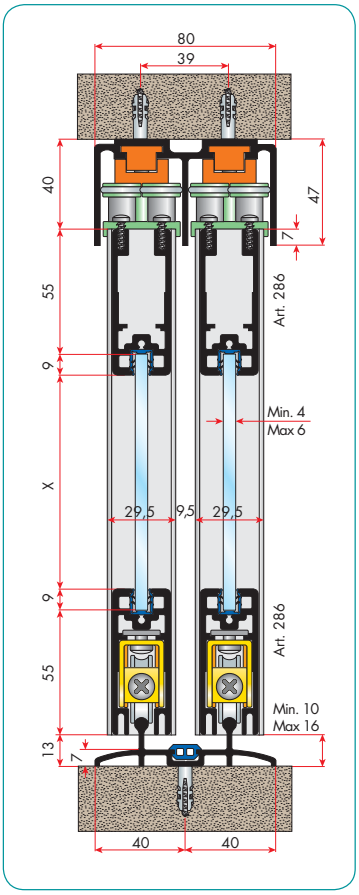

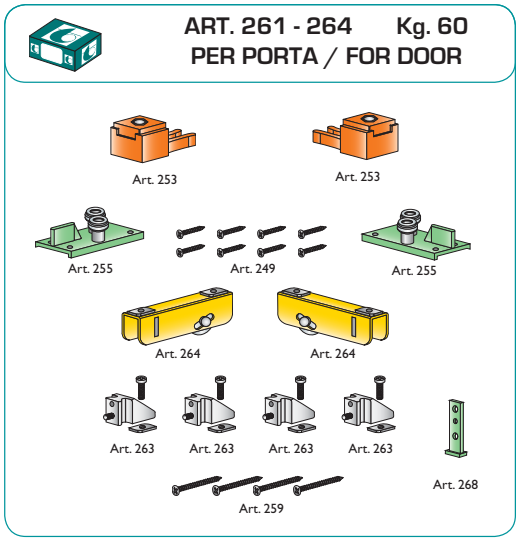

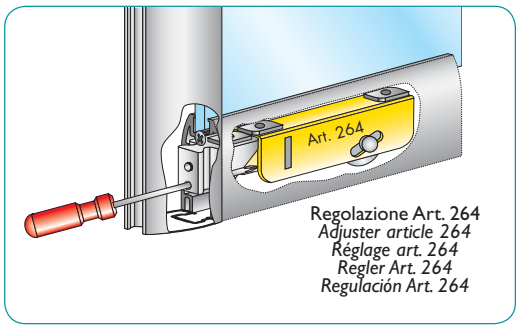

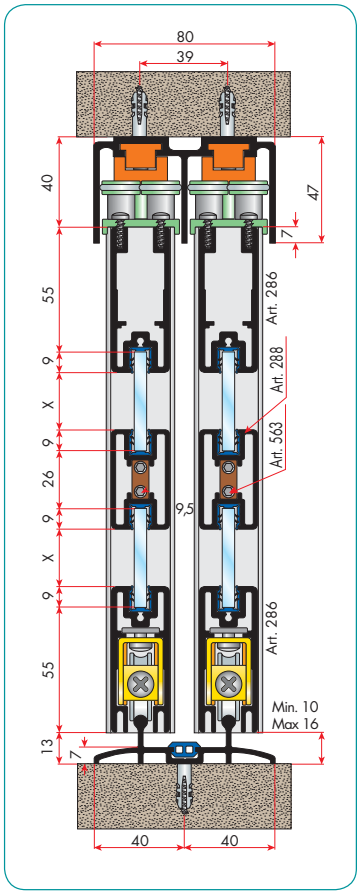

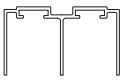

ART. 260
Binario superiore
Upper track
Rail haut
Obere Schiene
Guia superior

ART. 563
Profilato in alluminio
Aluminium section bar
Profilé en aluminium
Aluminiumprofil
Perfil de aluminio

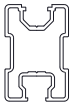

ART. 287
Profilato in alluminio
Aluminium section bar
Profilé en aluminium
Aluminiumprofil
Perfil de aluminio

ART. 571
Guarnizione per vetri da 6,5 mm.
Gasket for glass from 6,5mm
Garniture pour vitres de 6,5 mm
Dichtungen für Scheiben von 6,5 mm
Guarnición para cristales de 6,5 mm

ART. 289
Montante
Support
Montant
Montageprofil
Montante

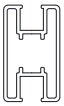

ART. 288
Traverso in alluminio portante
Support aluminium cross piece
Traverse portante en aluminium
Querträger aus Aluminium
Barrote de sostén de aluminio

ART. 565
Guarnizione per vetri da 6 a 5 mm.
Gasket for glass from 6mm to 5mm
Garniture pour vitres de 6 à 5 mm
Dichtungen für Scheiben von 6 zu 5 mm
Guarnición para cristales de 6 a 5 mm

ART. 266
Guarnizione
Gasket
Garniture
Dichtung
Guarnición

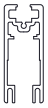

ART. 286
Profilato in alluminio
Aluminium section bar
Profilé en aluminium
Aluminiumprofil
Perfil de aluminio

ART. 574
Guarnizione per vetri da 4 mm.
Gasket for glass from 4 mm.
Garniture pour vitres de 4 mm.
Dichtungen für Scheiben von 4 mm.
Guarnición para cristales de 4 mm.

ART. 265
Binario inferiore
Bottom track
Rail bas
Untere schiene
Guia inferior