Telaio in alluminio con taglio a 90° modello squadro

Aluminum frame with 90° cut - squadro
Chambranle en aluminium coupé a 90° - squadro
90° geschnittene Aluminiumstruktur - squadro
Bastidor de aluminio con corte de 90° - squadro

Il telaio in alluminio modello Squadro può essere utilizzato con tutti gli scorrevoli per ante interne delle serie Space Air 29, Space Air 36, Space e Top
The Squadro model aluminum frame can be used with all tracks for interior doors of the Space Air 29, Space Air 36, Space and Top series.
Les châssis en aluminium modèle Squadro peut être utilisé avec tous les coulisses pour portes internes de la série Space Air 29, Space Air 36, Space et Top
Die Viereckaluminiumstruktur ist für die inneren Gleistüre von der Space Air 29, Space Air 36, Space und Top geeignet.
El bastidor de aluminio modelo Squadro se puede utilizar con todos los sistemas corredizos para puertas internas de las series Space Air 29, Space Air 36, Space, Top

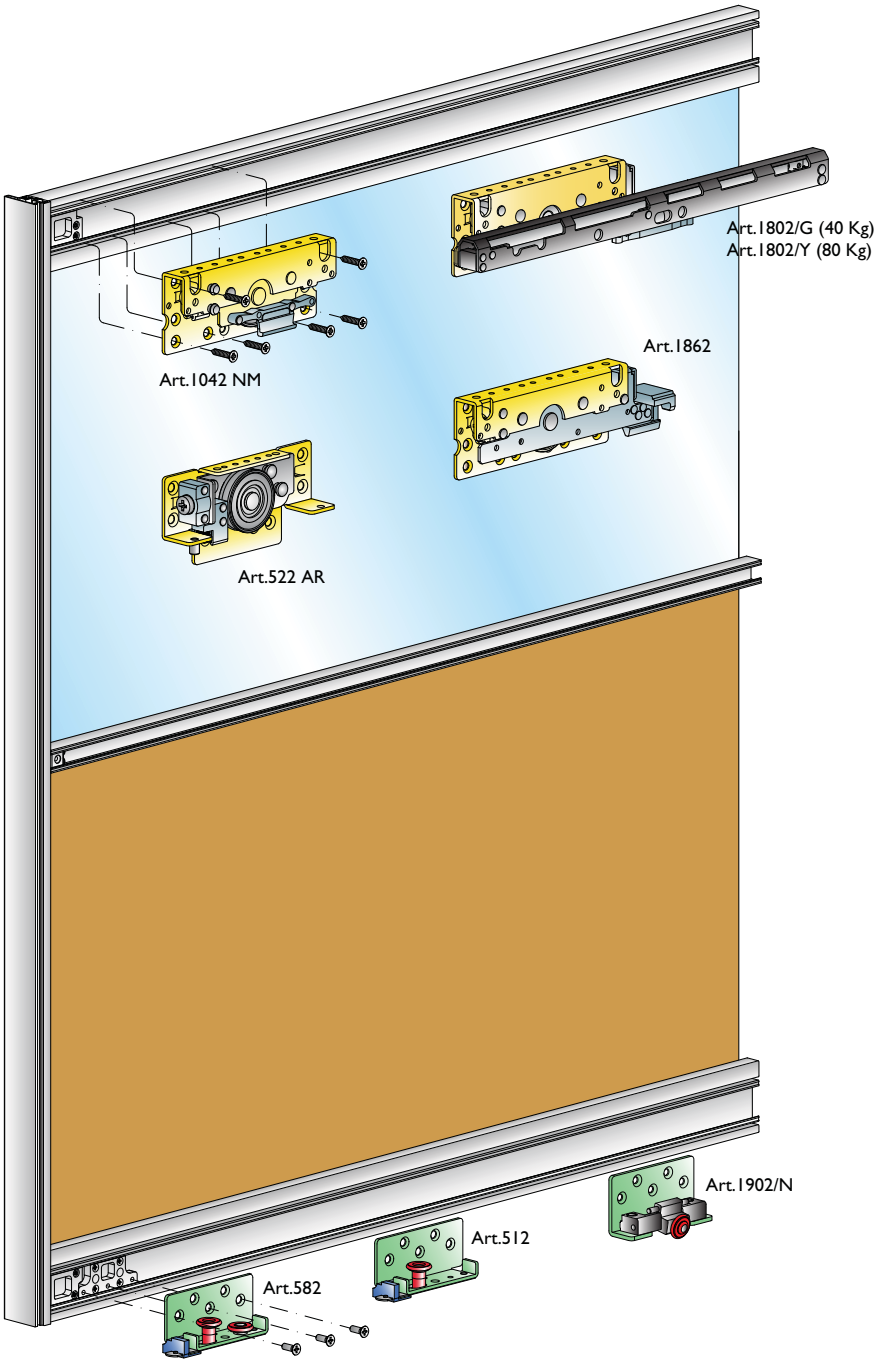

Telaio in alluminio con taglio a 90° modello squadro

Aluminum frame with 90° cut - squadro
Chambranle en aluminium coupé a 90° - squadro
90° geschnittene Aluminiumstruktur - squadro
Bastidor de aluminio con corte de 90° - squadro

Il telaio in alluminio modello Squadro può essere utilizzato con tutti gli scorrevoli per ante esterne con spessore massimo di 28 mm delle serie Space Air 29, Space Air 36,Space e Top
The Squadro model aluminum frame can be used with all tracks for exterior doors of a maximum thickness of 28 mm of the Space Air 29, Space Air 36,Space and Top series.
Les châssis en aluminium modèle Squadro peut être utilisé avec tous les coulisses pour portes externes avec une épaisseur max de 28 mm de la série Space Air 29, Space Air 36,Space et Top
Die Viereckaluminiumstruktur ist für die äußeren sind auch für die max 28 mm dicken äusseren Gleistüre der Space Air 29, Space Air 36,Space und Top geeignet.
El bastidor de aluminio modelo Squadro se puede utilizar con todos los sistemas corredizos para puertas exteriores y con un espesor máximo de 28 mm de las series Space Air 29, Space Air 36,Space, Top

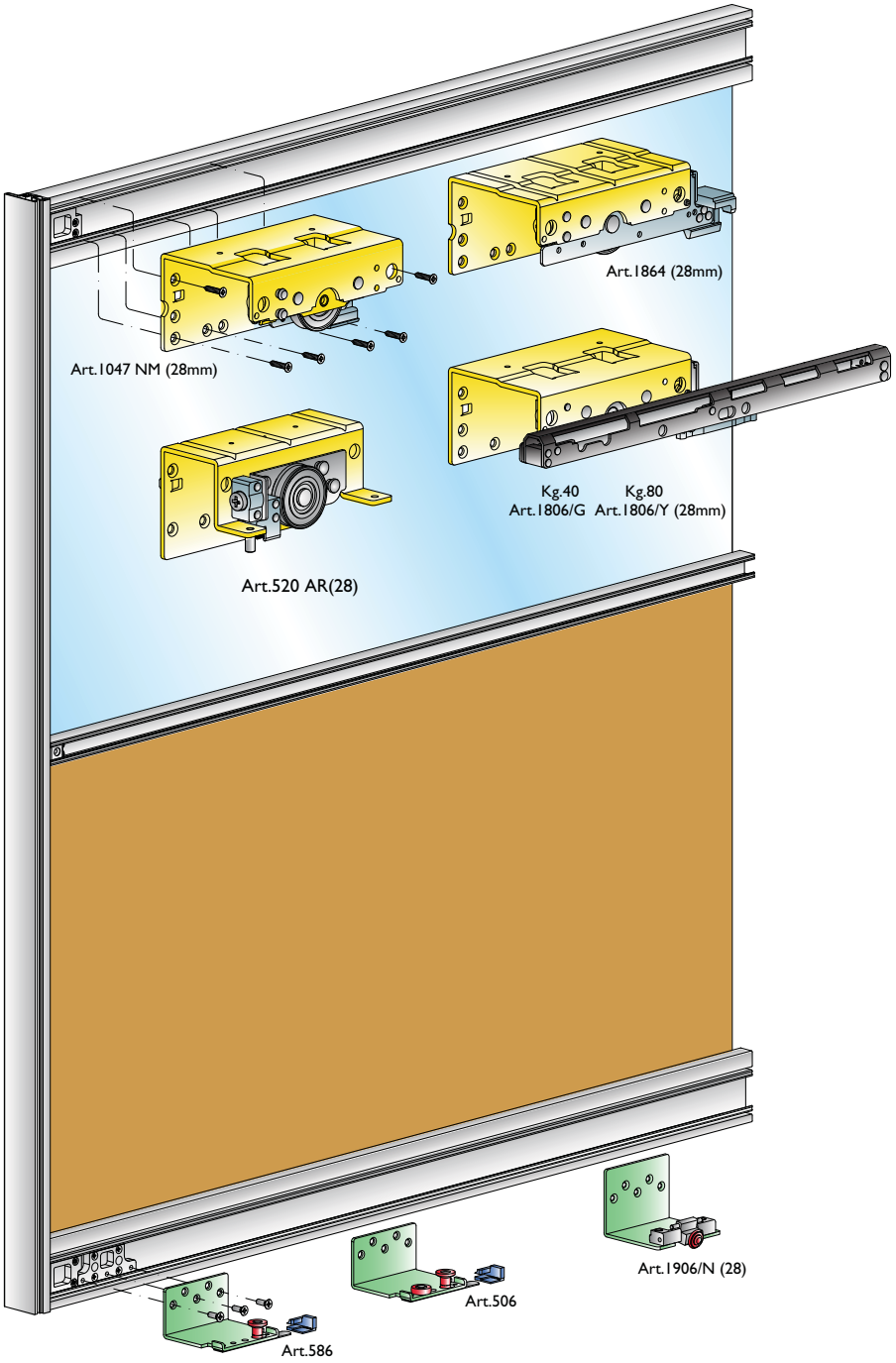

Montaggio accessori anta squadro

Squadro door accessories assembly
Montage accessoires porte squadro
Montage zubehör der tür squadro
Montaje de los accesorios de la puerta squadro

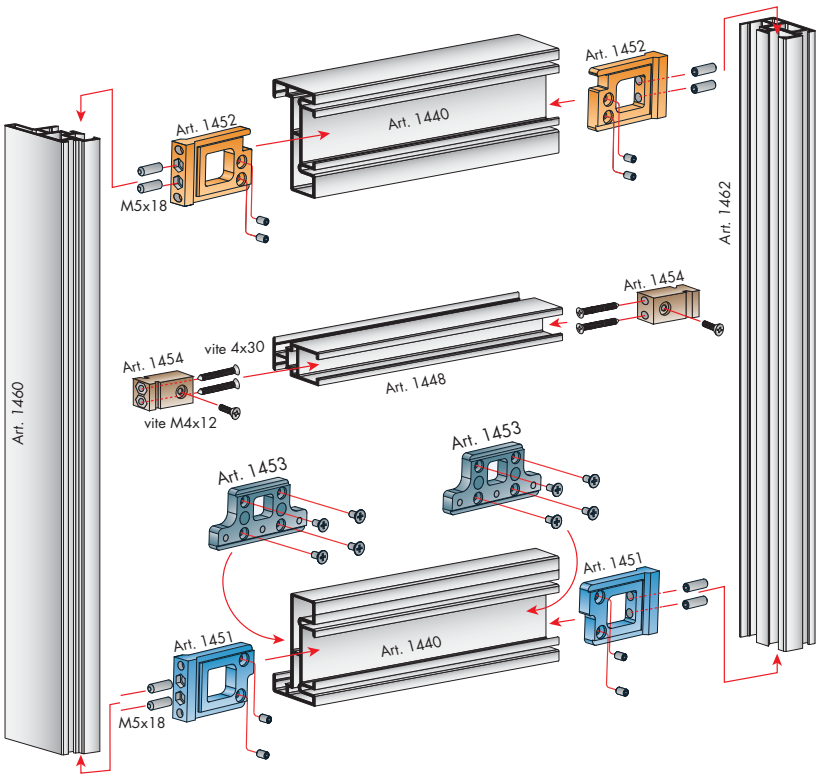

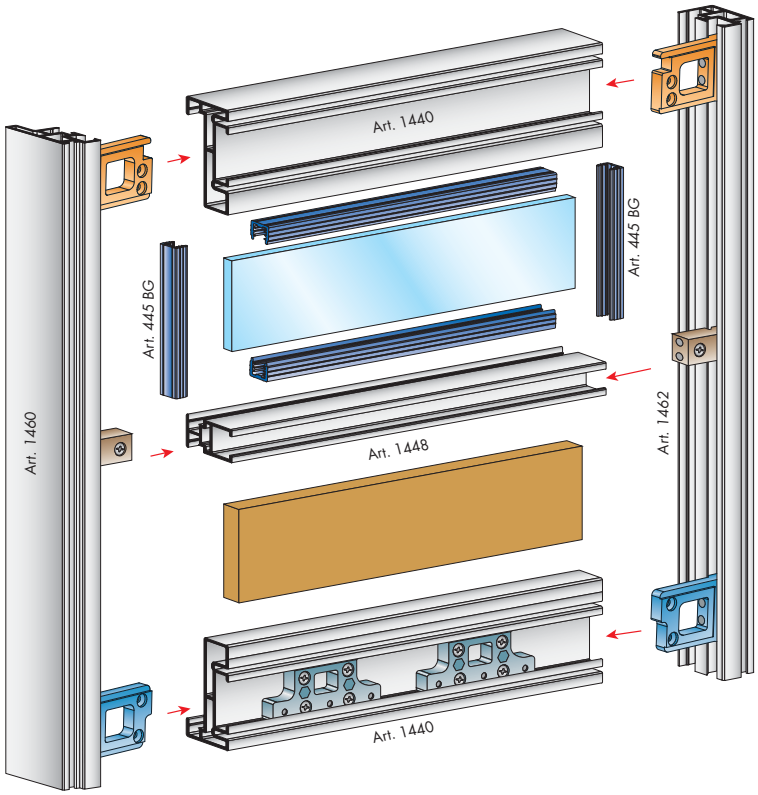

Montaggio accessori anta squadro

Squadro door accessories assembly
Montage accessoires porte squadro
Montage zubehör der tür squadro
Montaje de los accesorios de la puerta squadro

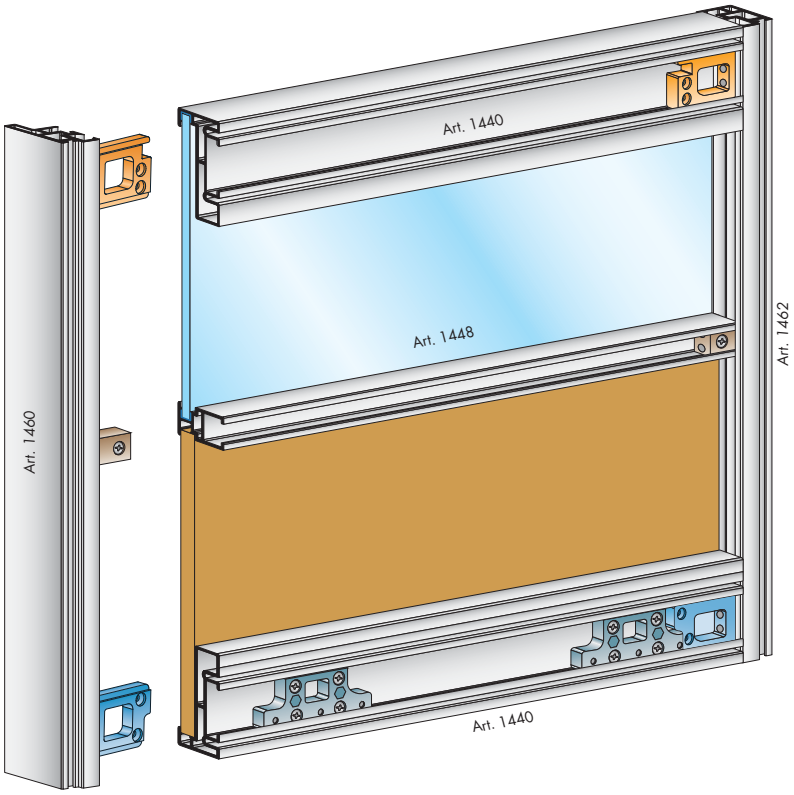

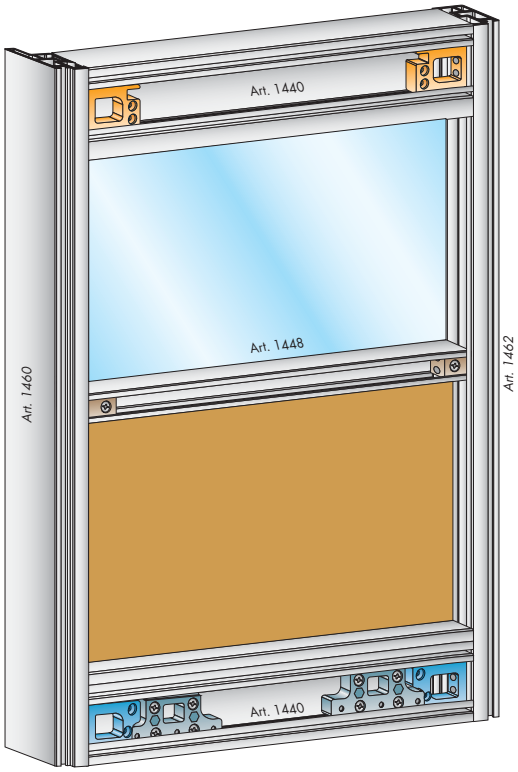

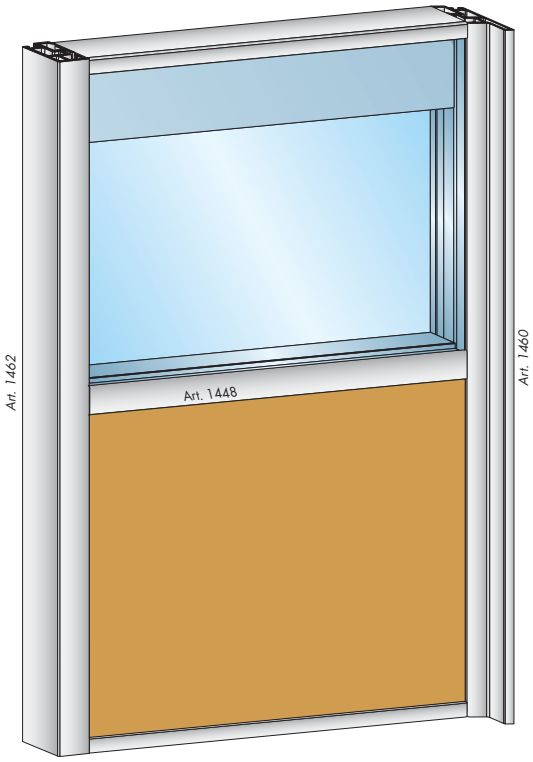

Descrizioni e misure

Descriptions and measurements
Descriptions et dimensions
Beschreibungen und masse
Descripciones y dimensiones

Ante in alluminio com taglio a 90° adatte per l'inserimento di vetri o pannelli in legno
Aluminium shutters with a cut at 90 degrees suitable for the insertion of windows and wood panels

GUARNITURA PER 1 ANTA
COMPLETE KIT FOR 1 DOOR

Art. 1455

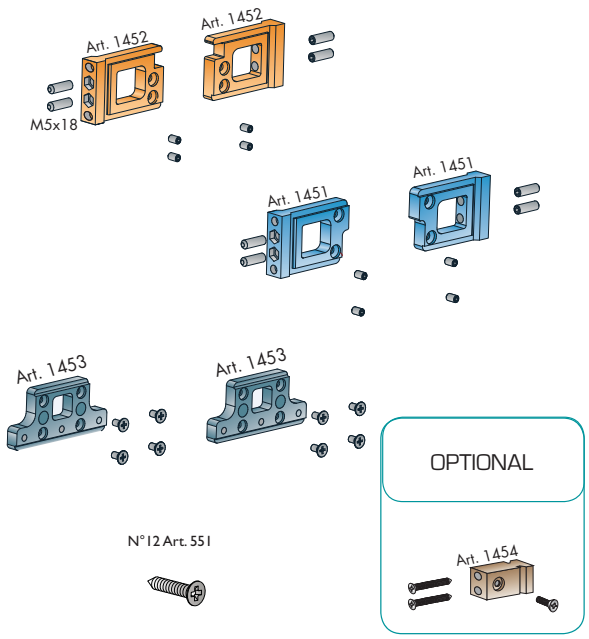

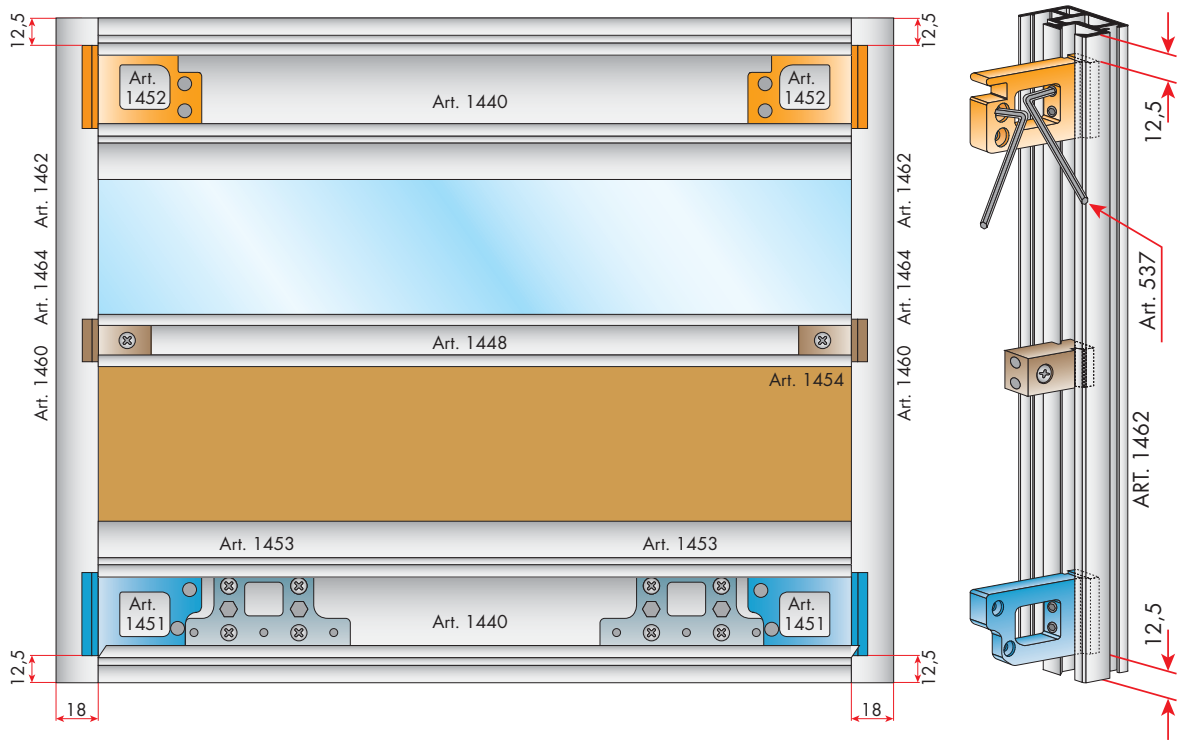

Descrizioni e misure

Descriptions and measurements
Descriptions et dimensions
Beschreibungen und masse
Descripciones y dimensiones

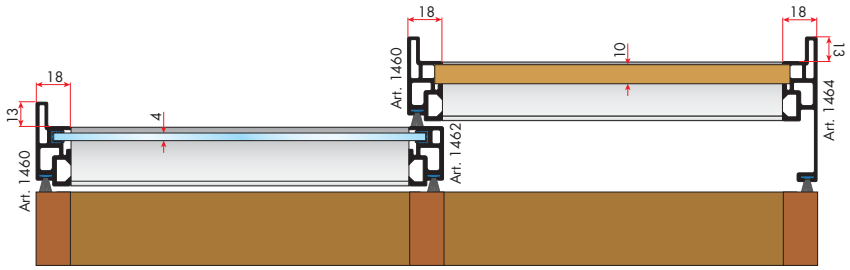

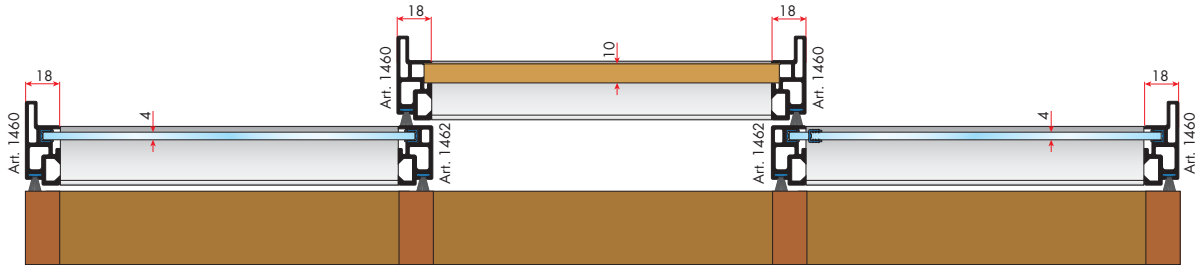

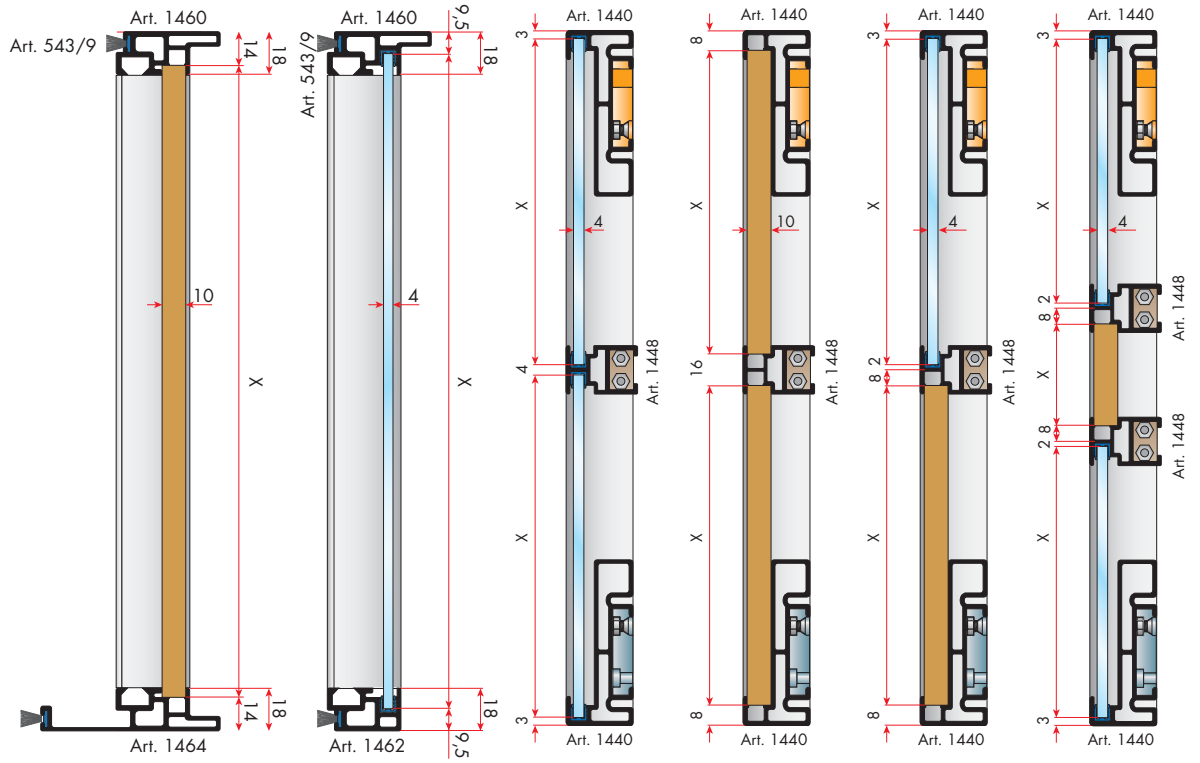

Telaio in alluminio con taglio a 45° art. 559/589

Aluminum frame with 45° cut - art. 559/589
Chambranle en aluminium coupé a 45° art. 559/589
45° geschnittene Aluminiumstruktur art. 559/589
Bastidor de aluminio con corte de 45° art. 559/589

I telai in alluminio Art.559 e Art.589 possono essere utilizzati con tutti gli scorrevoli per ante esterne con spessore massimo di 28 mm delle serie Space Air 29, Space Air 36, Space e Top
The Art.559 and Art.589 aluminum frames can be used with all the sliding systems designed for interior doors of a maximum thickness of 28 mm of the Space Air 29, Space Air 36, Space and Top series
les chambranles en aluminium Art.559 et Art.589 sont convenables pour toutes les coulisses pour portes extérieures avec une épaisseur max de 28 mm de les suites Space Air 29, Space Air 36, Space et Top
Die Aluminiumstrukturen Art.559 und Art. 589 sind auch für die max 28 mm dicken äusseren Gleistüre der Space Air 29, Space Air 36, Space und Top geeignet.
Los bastidores de aluminio Art.559 y Art.589 se pueden utilizar con todos los sistemas corredizos para puertas externas y con un espesor máximo de 28 mm de las series Space Air 29, Space Air 36, Space, Top

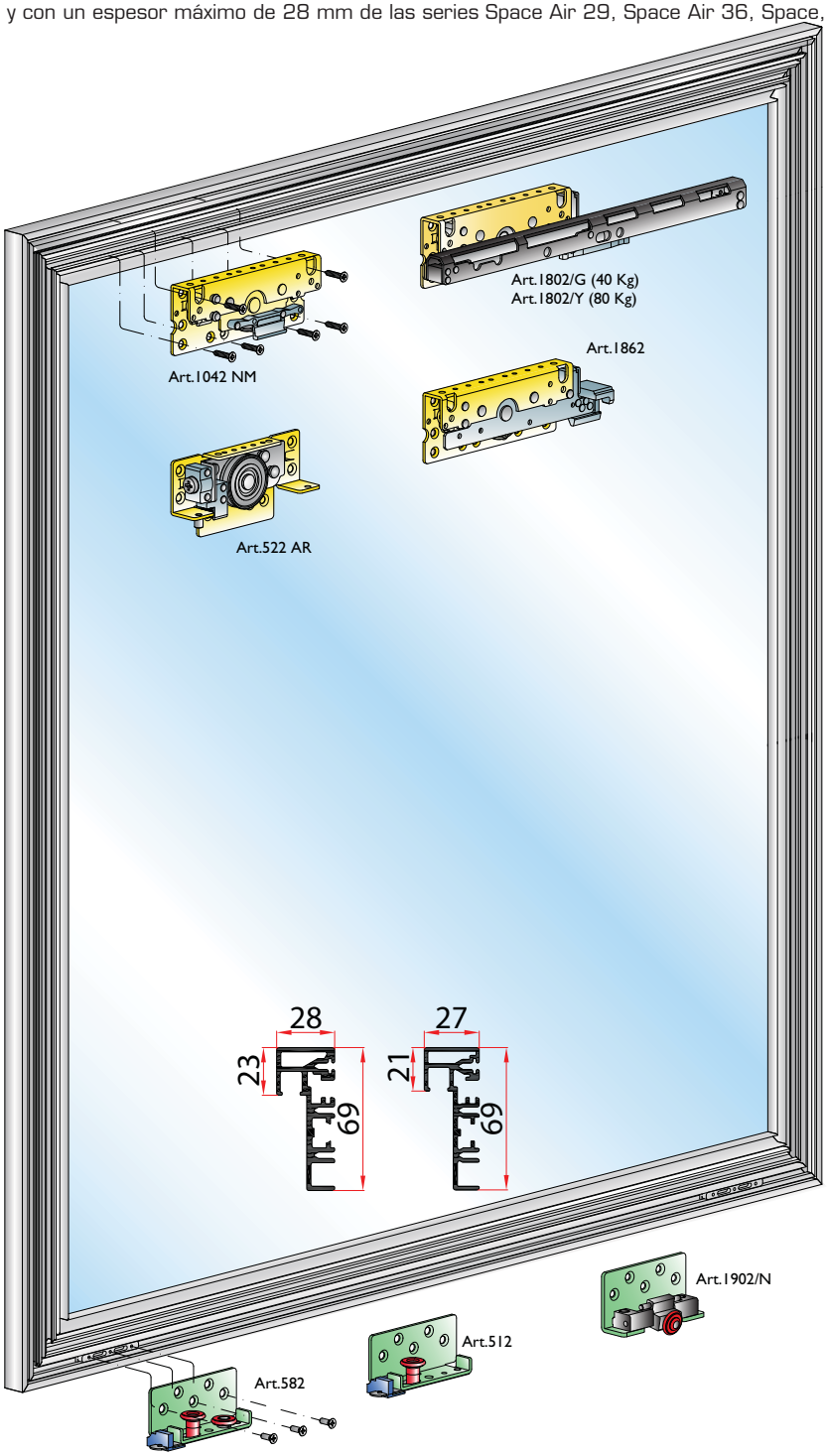

Telaio in alluminio con taglio a 45° art. 559/589

Aluminum frame with 45° cut - art. 559/589
Chambranle en aluminium coupé a 45° art. 559/589
45° geschnittene Aluminiumstruktur art. 559/589
Bastidor de aluminio con corte de 45° art. 559/589

I telai in alluminio Art.559 e Art.589 possono essere utilizzati con tutti gli scorrevoli per ante esterne con spessore massimo di 28 mm delle serie Space Air 29, Space Air 36, Space e Top
The Art.559 and Art.589 aluminum frames can be used with all the sliding systems designed for interior doors of a maximum thickness of 28 mm of the Space Air 29, Space Air 36, Space and Top series
les chambranles en aluminium Art.559 et Art.589 sont convenables pour toutes les coulisses pour portes extérieures avec une épaisseur max de 28 mm de les suites Space Air 29, Space Air 36, Space et Top
Die Aluminiumstrukturen Art.559 und Art. 589 sind auch für die max 28 mm dicken äusseren Gleistüre der Space Air 29, Space Air 36, Space und Top geeignet.
Los bastidores de aluminio Art.559 y Art.589 se pueden utilizar con todos los sistemas corredizos para puertas externas y con un espesor máximo de 28 mm de las series Space Air 29, Space Air 36, Space, Top

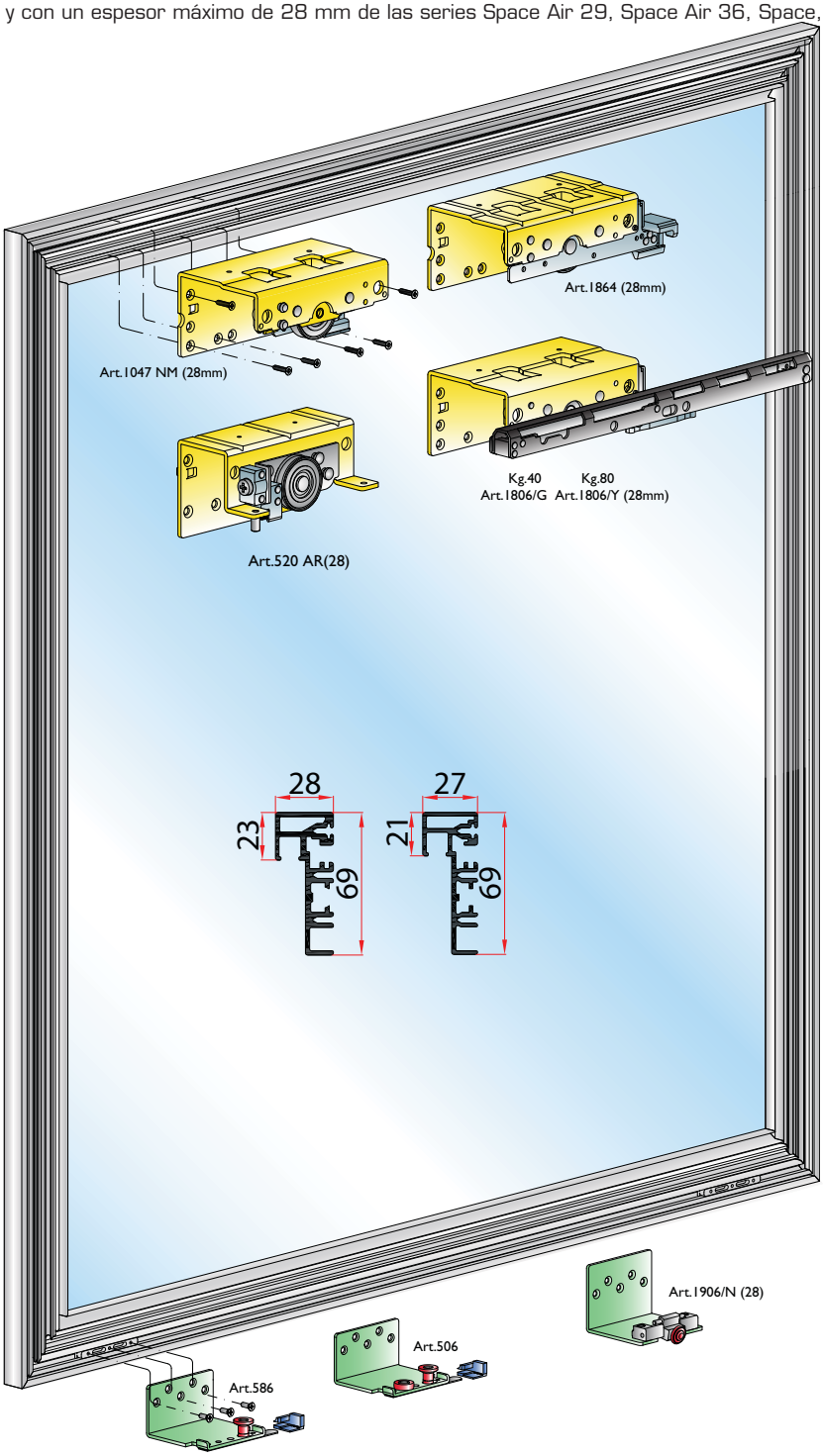

Sequenza di montaggio anta

Assembly instruactions
Séquence de montage
Montageanleitung
Secuencia de montaje

1)
Inserire il portavetro art. 565 (da 5 o da 6 mm.), o art. 574 (4 mm.) nel profilo art. 559

Insert glass support article 565 (of 5 or 6 mm) into profile article 559 or using article 574 (4 mm)

Introduire l'élément porte-vitre art. 565 (de 5 ou de 6 mm) dans le profilé art. 559 ou l'art. 574 (4 mm)

Den Glashalter Art. 565 (von 5 oder 6 mm.) ins Profil Art. 559 oder einsetzen, oder Art. 574 (4 mm.)

Montar el portavidrio art. 565 (de 5 o 6 mm.) en el perfil art. 559 o el art. 574 (4 mm.)

2)
Inserire le piastre art. 569/591 nel profilo art. 559 o senza bloccarle.

Introduce plates article 569/591 into profile art. 559 or without securing it.

Insérer les plaques art. 569/591 dans le profil art. 559 ou sans les bloquer.

Die Platten Art. 569/591 in das Profil Art. 559 oder einsetzen, ohne diese zu blockieren.

Montar las placas art. 569/591 en el perfil art. 559 o sin bloquearlas.

3)
Assemblare i tre profili art. 559 o con le squadrette art. 446.

Assemble the three profiles articles 559 or with the squares article 446.

Assembler les trois profilés art. 559 ou avec les équerres art. 446.

Die drei Profile Art.559 oder mit den Winkeln Art. 446.

Montar los tres perfiles (art. 559 o 576 o 578) con las escuadras (art. 446).

4)
Inserire il vetro.

Introduce glass.

Insérer la vitre.

Die Scheibe einsetzen.

Introducir el cristal.

5)
Chiudere l'anta con le squadrette art. 446.

Close door with squares articles 446.

Compléter la porte avec les équerres art. 446.

Die Tür mit den Winkeln Art. 446 schließen.

Cerrar la puerta con las escuadras art. 446.

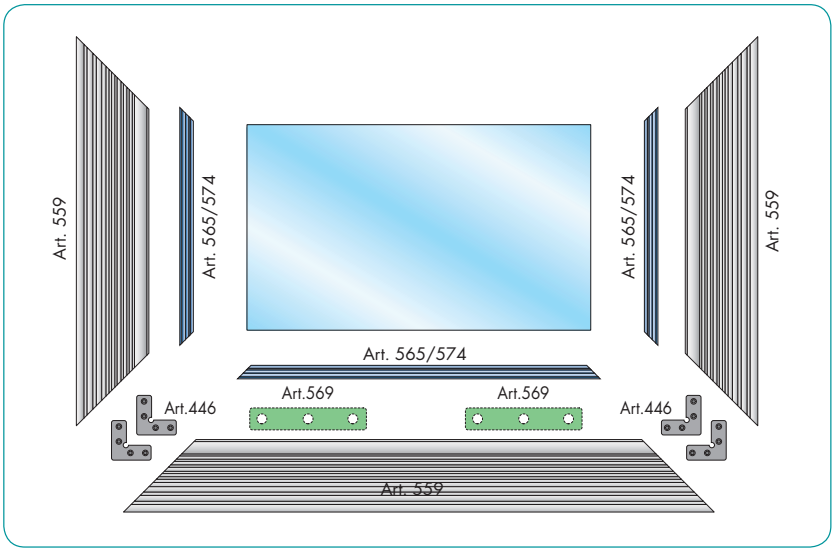

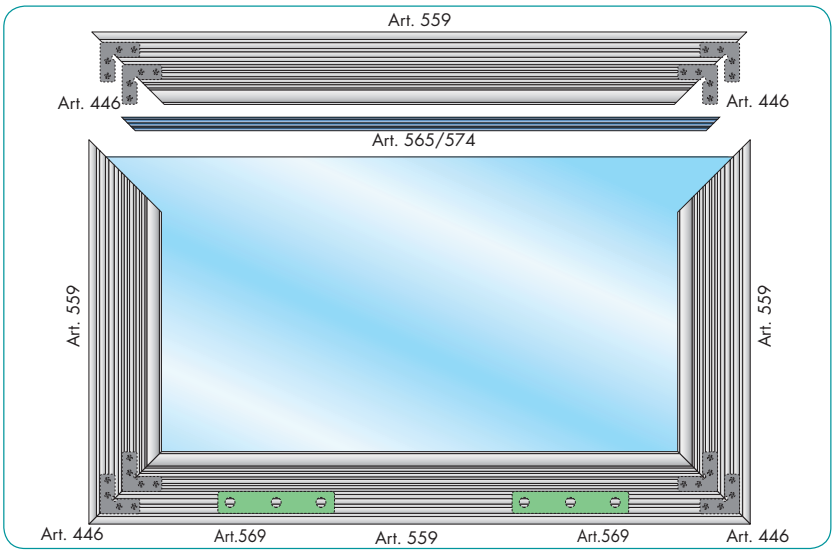

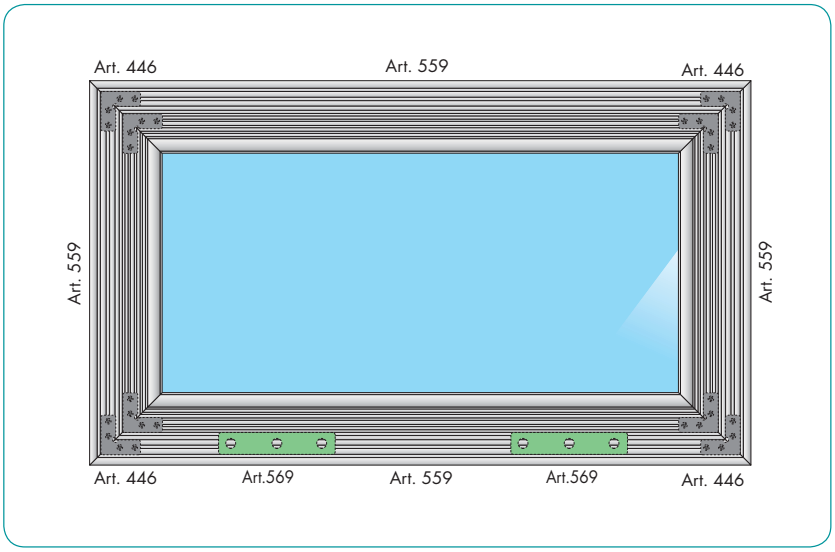

Sequenza di montaggio traverso

Assembly instructions
Séquence de montage
Montageanleitung
Secuencia de montaje

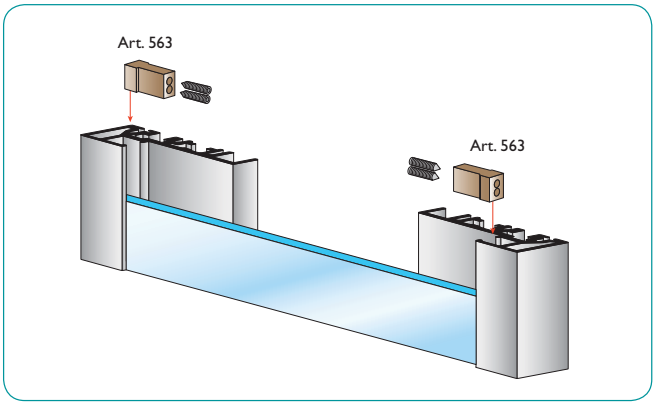

Inserire i tasselli art. 563, appoggiarli al vetro e serrare i grani di fissaggio

Insert dowels article 563, rest them against glass and fix security dowels

Introduire les chevilles art. 563, les appuyer contre la vitre et serrer les vis de fixation.

Die Schrauben Art. 563 einsetzen, an das Glas lehnen und mit Befestigungsstiften festschrauben.

Introducir los tacos art. 563, apoyarlos al vidrio y ajustar las clavijas de sujeción.

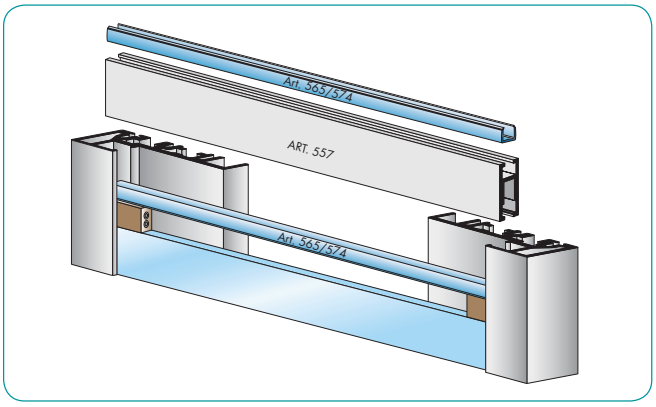

Assemblare i portavetri nel traverso art. 557, inserire contemporaneamente il traverso con i portavetri nel vetro e nei tasselli portanti

Attach glass supports to beam article 557, insert beam with glass supports into glass and security dowels.

Assembler les éléments porte-vitre dans la traverse art. 557, introduire en même temps la traverse avec les porte-vitres dans la vitre et dans les chevilles portantes.

Den Glasträger mit Traverse Art. 557 verbinden, gleichzeitig die Traverse mit den Glasträgern und das Glas und die stützenden Schrauben zusammenfügen

Montar los portavidrios en el travesaño art. 557 e introducir el travesaño con los portavidrios en el vidrio y en los tacos portantes.

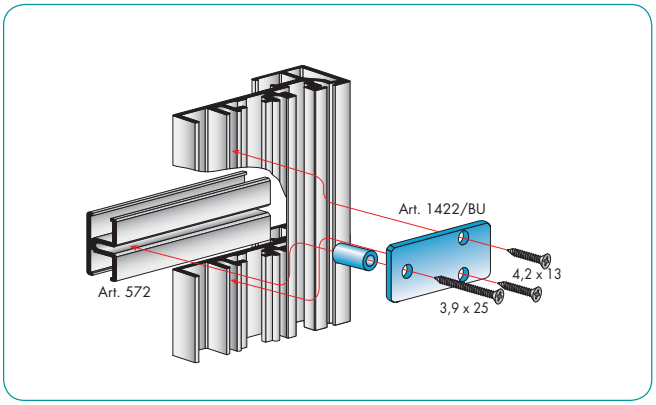

Fissare la piastra art. 1422/BU con le viti 4,2 x 13 nell'art. 559 e con la vite 3,9 x 25 nell'art. 572

Attach plate article 1422/BLU with screws 4.2x13 to article 559 and with screw 3.9x25 to article 572

Fixer la plaque art. 1422/BU avec les vis 4,2 x 13 dans l'art. 559 et avec la vis 3,9 x 25 dans l'art. 572.

Die Unterlegscheibe Art. 1422/BU mit den Schrauben 4,2 x 13 an Art. 559 und mit den Schrauben 3,9 x 25 an Art. 572 befestigen.

Fijar la placa art. 1422/BU con los tornillos 4,2 x 13 en el art. 559 y con el tornillo 3,9 x 25 en el art. 572

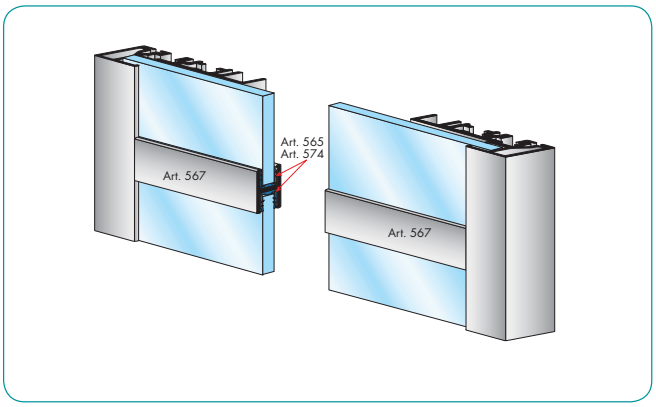

Il traverso art. 567 ha la sola funzione di divisorio

Beam article 567 only acts as spacer

La traverse art. 567 sert uniquement de séparateur.

Die Traverse Art. 567 dient nur als Unterteilung

El travesaño art. 567 sirve sólo como elemento divisorio

Descrizione misure vetri e tipologie di traversi

Adjustable slides for door with maximum thickness of 28 mm
Coulisses reglables pour portes de 28 mm.d'epaisseur max
Regulierbare schlitten für türen max.starke mm. 28 elementos de deslizamiento ajustables para puertas con espesor max de 28 mm.

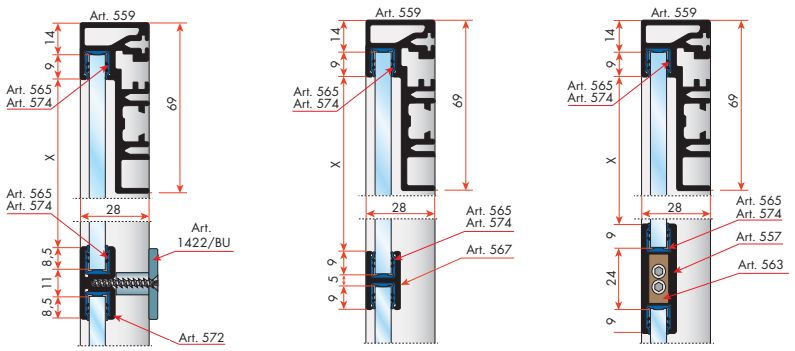

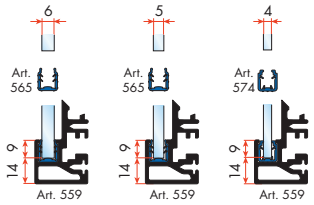

BREVETTATO

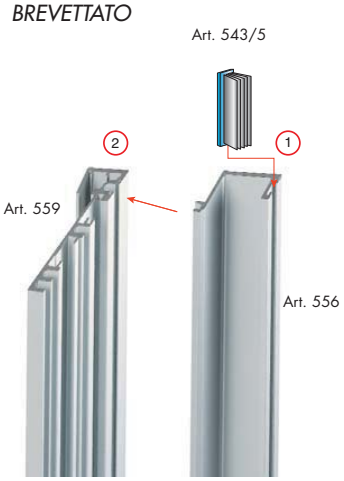

Inserire lo spazzolino art. 543 nella fascia di chiusura art. 556. Successivamente inserirla nel telaio art. 559 e fissarla con le viti autofilettanti art. 551 ogni 250 mm. circa

Insert brush art. 543 in brush holder art. 556.Then insert brush holder in frame art. 559 and fix it with self-threading screws art. 551 every 250 mm.

Introduire la brosse art. 543 dans la bande de fermeture art. 556. Introduire le tout dans le châssis art. 559 et le fixer avec les vis autotaraudeuses art. 551 tous les 250 mm environ.

Das Bürstenprofil Art. 543 in die Abschlussblende Art. 556 führen. Folgend in den Rahmen Art. 559 einsetzen und mit den selbstschneidenden Schrauben Art. 551 in Abständen von ca. 250 mm festschrauben.

Inserte el cepillo (art. 543) en el listón de cierre (art. 556). Luego, inserte este último en el bastidor (art. 559) y fíjelo con los tornillos autorroscantes (art. 551) – uno cada 250 mm. aproximadamente.

BREVETTATO

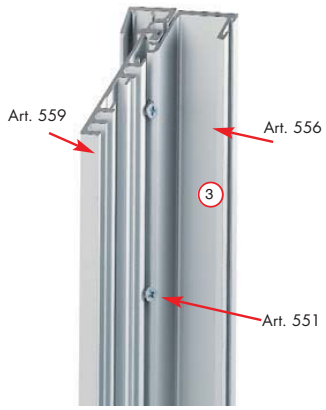

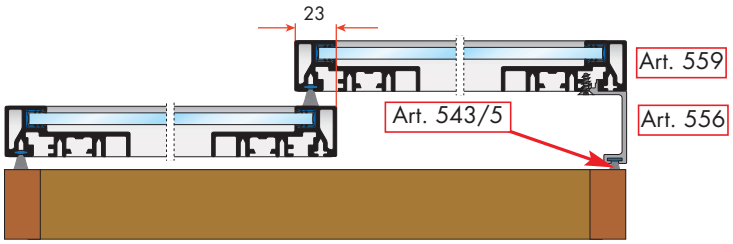

Schema di telaio art. 559 a due ante con profilato di chiusura art. 556.
Diagram of frame article 559 with two doors and a closure bracket article 556.
Système de châssis art. 559 à deux portes avec profilé de fermeture art. 556.
Schema für Rahmen Art. 559, zweitürig mit Abschlußprofil Art. 556.
Esquema de bastidor art. 559 con dos puertas con perfil de cierre art. 556.

Art. 565

Per vetri da 6 e 5 mm.
For glass 6 and 5 mm.

Art. 574

Per vetri da 4 mm.
For glass 4 mm.

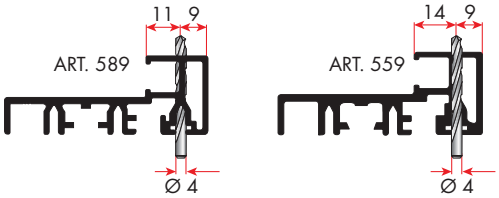

Telaio in alluminio Art.559 con scorrevoli Space

Aluminum frame Art.559 with Space sliding doors
Châssis en aluminium Art. 559 avec coulissants space
Aluminiumstruktur Art.559 mit Gleistüren Space
Chasis de alumunio Art. 559 con deslizantes Space

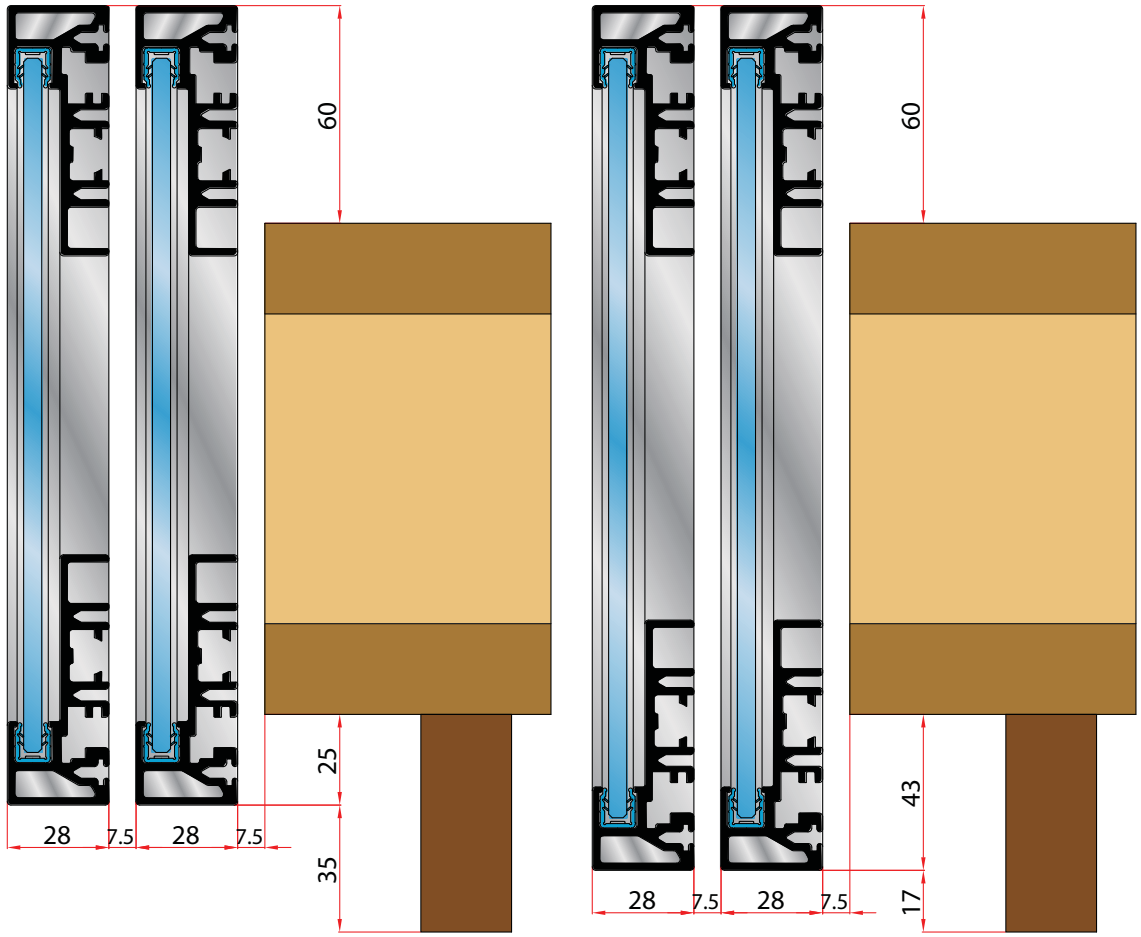

gli accessori per l'anta Art.589 sono adatti per gli scorrevoli (28 mm)della serie space
the accessories for the door Art.559 can also be used for the Space series sliding doors (28 mm)
Les accessoires pour la porte Art. 559 sont conformes aux coulissants (28 mm) de la série space
Das Zubehör für die Gleistür Art.559 ist auch für die Gleistüre (28 mm) von der Serie Space geeignet.
Los accesorios para el ala Art. 559 son aptos para los deslizantes (28 mm) de la serie Space.

GUARNITURA PER 1 ANTA
COMPLETE KIT FOR 1 DOOR

Art. 599

Art.446

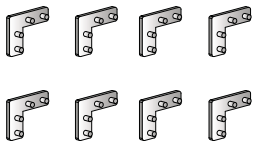

Art.569

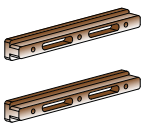

N°22 Art.551

OPTIONAL

Art.1422/BU

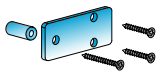

Art.563